MZD.2500 EASYSTICK >> MINIPRESS PRO

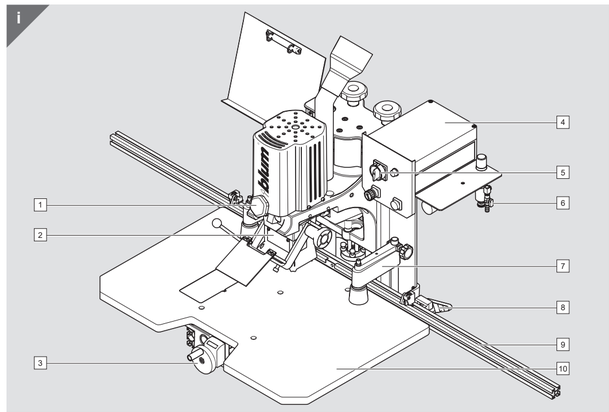

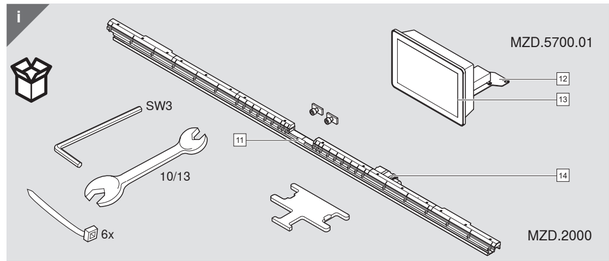

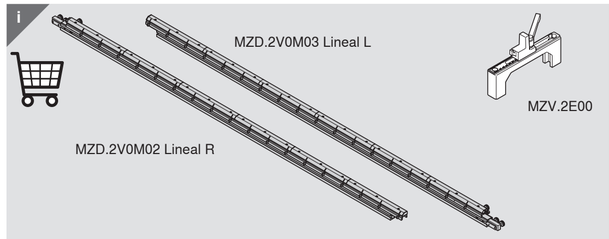

DE	Vor jeder Reparatur ist die Verarbeitungsmaschine vom Strom- und Druckluftnetz zu trennen.
EN	Disconnect electrical and pneumatic connections before making any repairs.
FR	Avant toute intervention sur la machine, déconnecter celle-ci du réseau électrique et pneumatique.
IT	Prima di ogni riparazione, scollegare la macchina di lavorazione dalla rete elettrica e dalla rete dell'aria compressa.
ES	Antes de cualquier reparación, desconecte la máquina de montaje de la red eléctrica y de la red de tuberías de aire comprimido.
PT	Para qualquer reparo, desligar a máquina das redes elétrica e de ar comprimido.
RU	Перед любым ремонтом необходимо отключить станок от отэлектросети и от линии подачи сжатого воздуха.
UK	Перед будь-яким ремонтом необхідно відключити верстат від електромережі та від лінії подачі стисненого повітря.

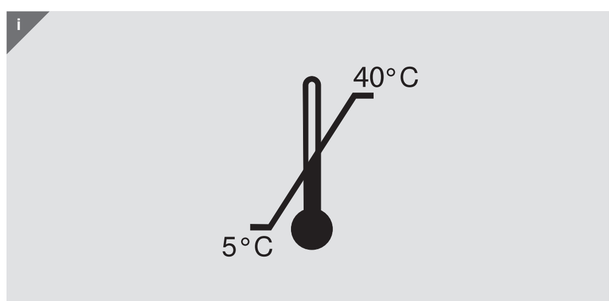

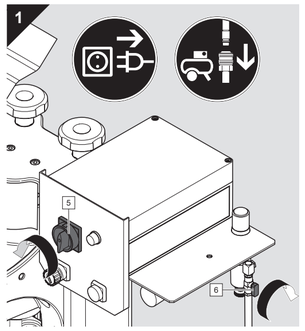

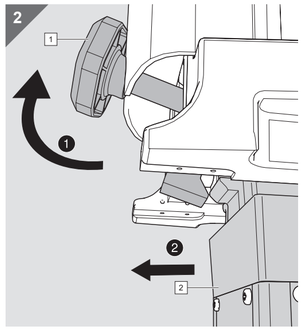

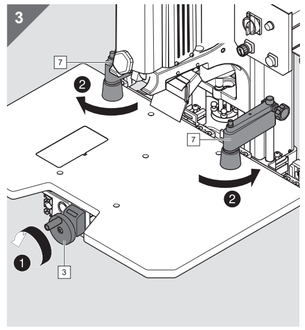

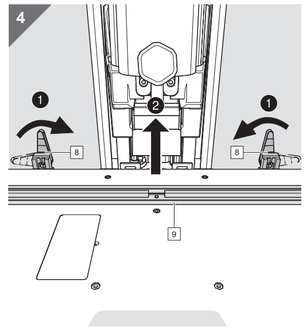

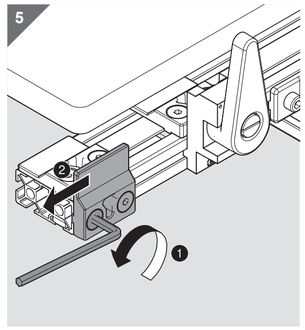

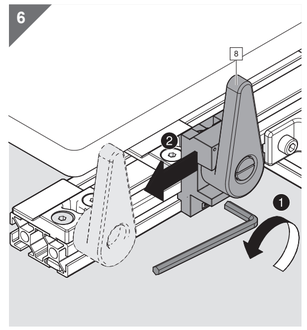

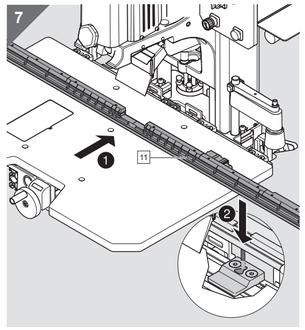

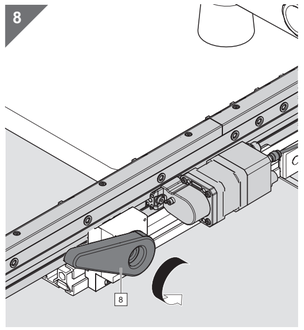

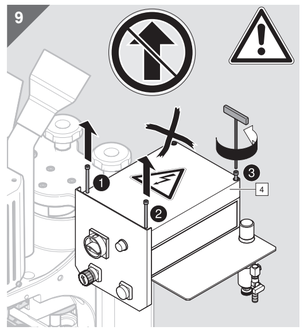

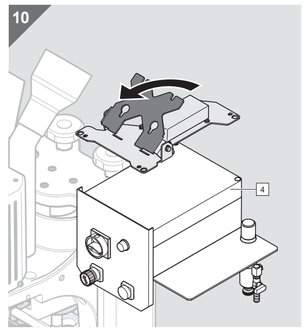

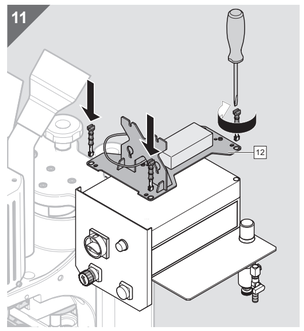

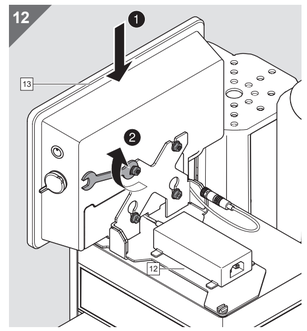

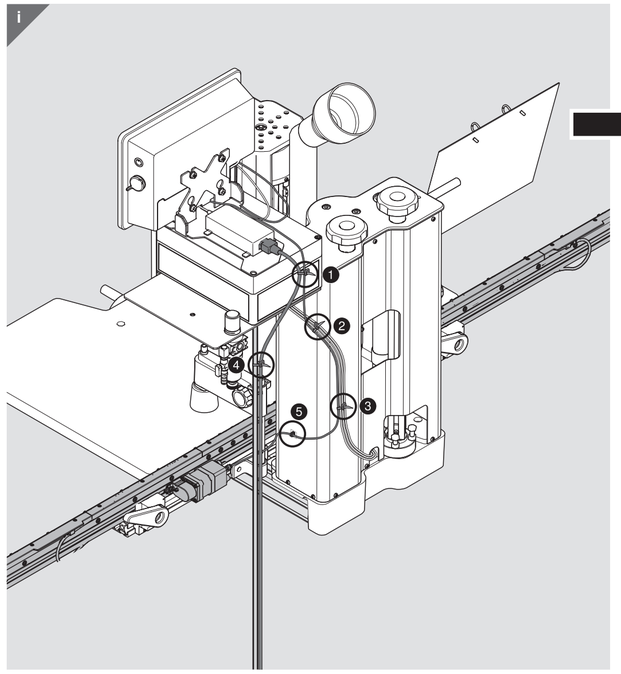

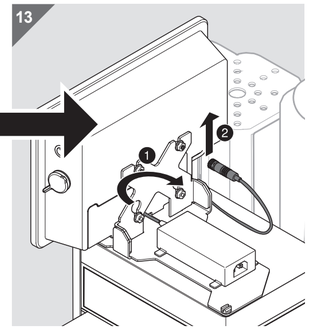

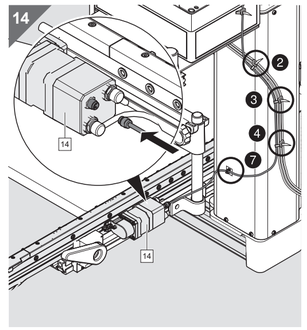

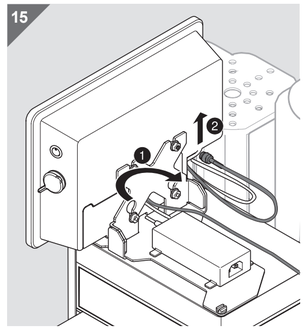

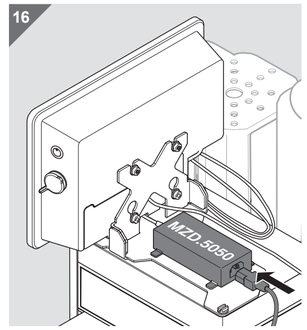

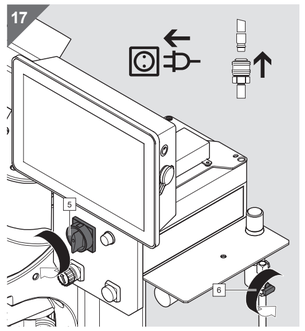

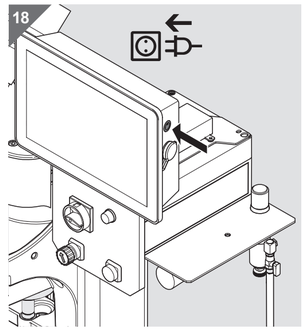

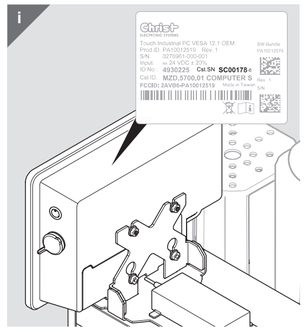

30 Tage
days
journées
giorni
días
дней
днів

S..... + R.....

www.blum.com/easystickreg

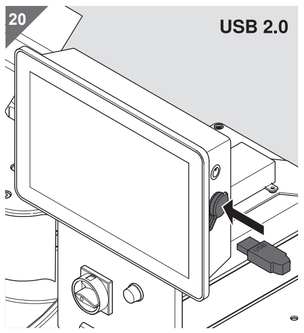

CAUTION: RISK OF EXPLOSION IF BATTERY IS REPLACED BY INCORRECT TYPE. DISPOSE OF USED BATTERIES ACCORDING TO THE INSTRUCTIONS
ATTENTION: IL Y A RISQUE D'EXPLOSION SI LA BATTERIE EST REMPLACÉE PAR UNE BATTERIE DE TYPE INCORRECT. METTRE AU REBUT LES BATTERIES USAGÉES CONFORMÉMENT AUX INSTRUCTIONS

WARNING: Do not ingest the battery, Chemical Burn Hazard. This product contains a coin/button cell battery. If the coin/button cell battery is swallowed, it can cause severe internal burns in just 2 hours and can lead to death. Keep new and used batteries away from children. If the battery compartment does not close securely, stop using the product and keep it away from children. If you think batteries might have been swallowed or placed inside any part of the body, seek immediate medical attention.

AVERTISSEMENT: Ne pas ingérer l'accumulateur, Risque de brûlure chimique.
Ce produit contient un accumulateur bouton. En cas d'ingestion, l'accumulateur bouton, peut causer des brûlures internes sévères en à peine 2 heures qui peuvent être mortelles. Conserver les
accumulateurs neufs et usagés hors de portée des enfants. Si le compartiment de l'accumulateur ne se ferme pas de manière sûre, ne plus utiliser le produit et le tenir hors de portée des enfants.
En cas de soupçon d'ingestion d'un accumulateur ou d'introduction dans une partie quelconque du corps, demander immédiatement un avis médical.

Battery: CR2032 (3 V)
Pile : CR2032 (3 V)

Platzhalter für Dokument Daten

MZD.2500 EASYSTICK >> MINIPRESS P

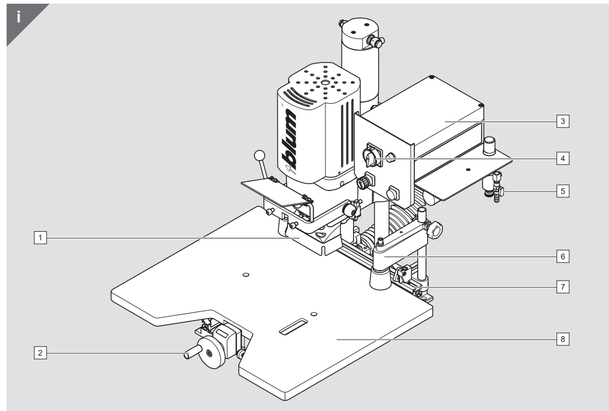

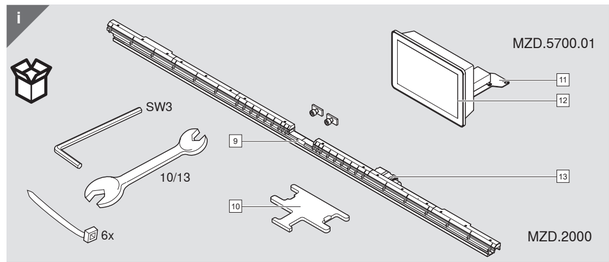

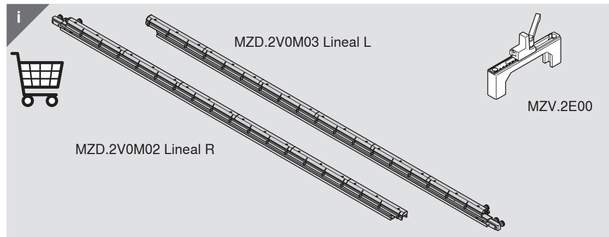

DE	Vor jeder Reparatur ist die Verarbeitungsmaschine vom Strom- und Druckluftnetz zu trennen.
EN	Disconnect electrical and pneumatic connections before making any repairs.
FR	Avant toute intervention sur la machine, déconnecter celle-ci du réseau électrique et pneumatique.
IT	Prima di ogni riparazione, scollegare la macchina di lavorazione dalla rete elettrica e dalla rete dell'aria compressa.
ES	Antes de cualquier reparación, desconecte la máquina de montaje de la red eléctrica y de la red de tuberías de aire comprimido.
PT	Para qualquer reparo, desligar a máquina das redes elétrica e de ar comprimido.
RU	Перед любым ремонтом необходимо отключить станок от отэлектросети и от линии подачи сжатого воздуха.
UK	Перед будь-яким ремонтом необхідно відключити верстат від електромережі та від лінії подачі стисненого повітря.

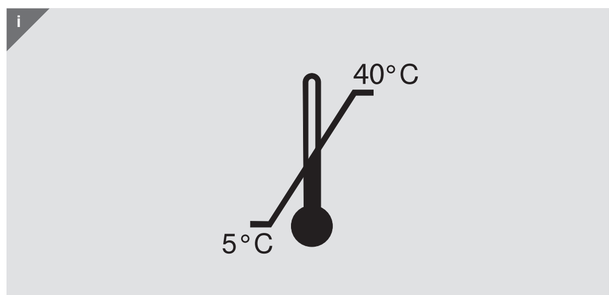

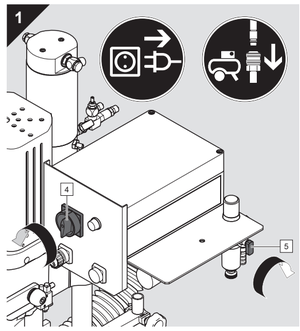

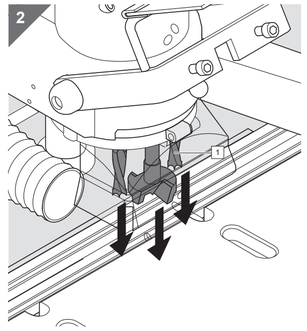

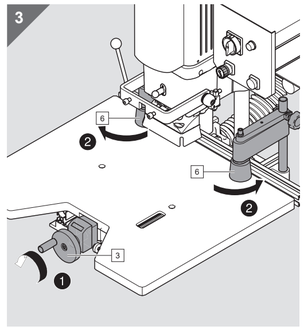

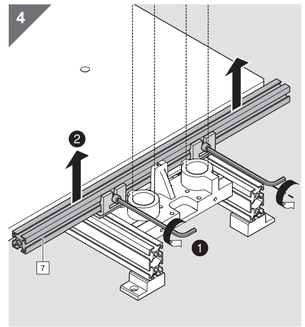

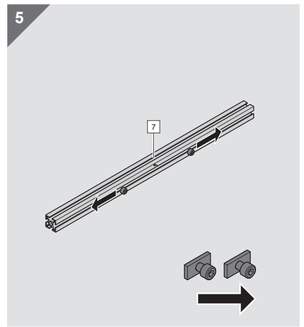

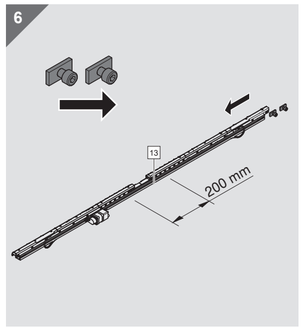

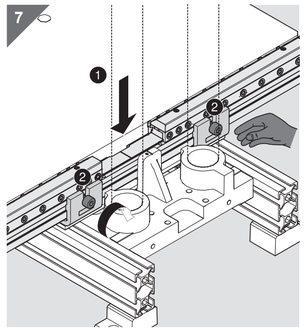

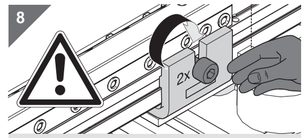

DE	Schrauben 2 Umdrehungen anziehen!
EN	Tighten screws 2 turns.
FR	Serrez les vis en faisant 2 tours.
IT	Dare 2 giri di vite per serrare.
ES	Apretar el tornillo con 2 vueltas.
PT	Apertar os parafusos, girando 2 voltas.
RU	Повернуть винт на два 2 оборота
UK	Повернути гвинт на 2 обороти

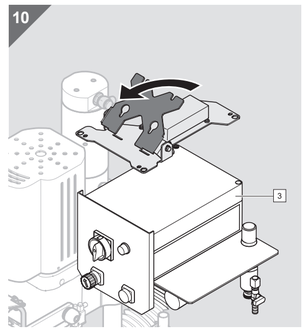

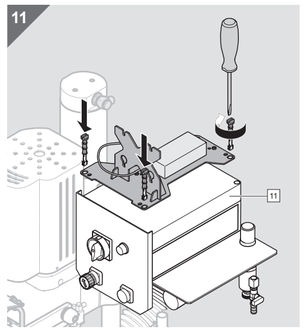

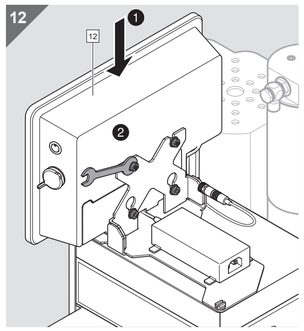

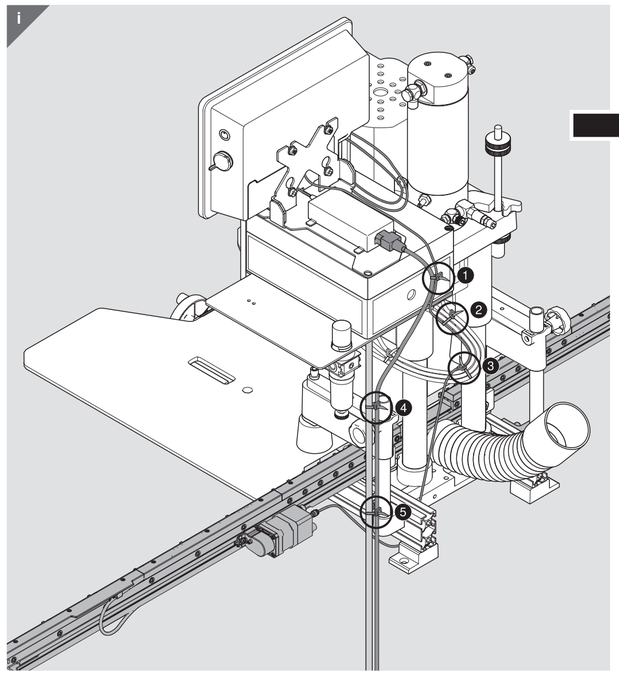

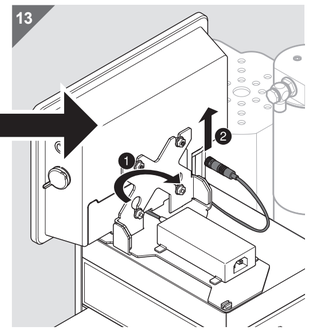

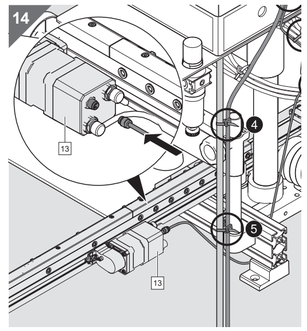

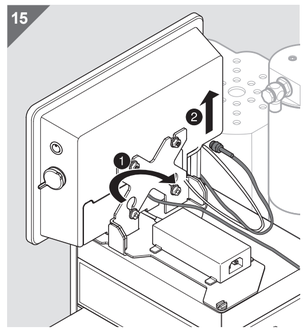

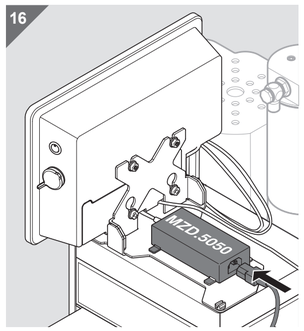

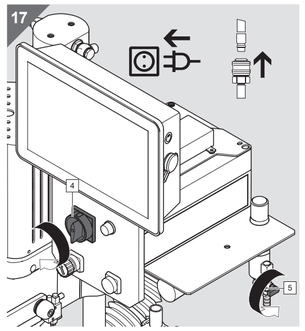

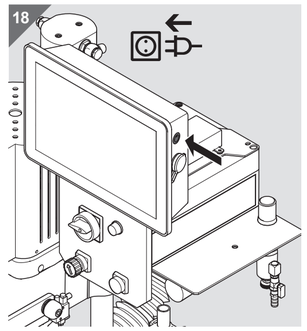

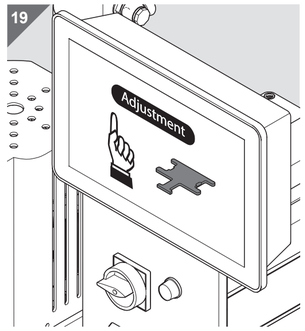

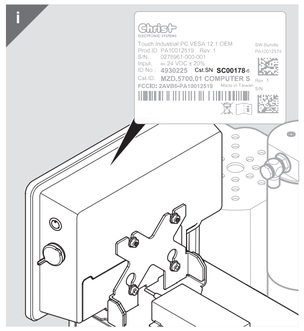

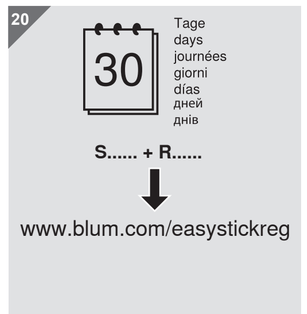

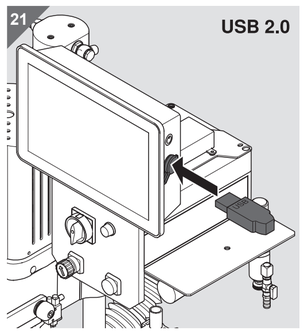

CAUTION: RISK OF EXPLOSION IF BATTERY IS REPLACED BY INCORRECT TYPE. DISPOSE OF USED BATTERIES ACCORDING TO THE INSTRUCTIONS
ATTENTION: IL Y A RISQUE D'EXPLOSION SI LA BATTERIE EST REMPLACÉE PAR UNE BATTERIE DE TYPE INCORRECT. METTRE AU REBUT LES BATTERIES USAGÉES CONFORMÉMENT AUX INSTRUCTIONS

WARNING: Do not ingest the battery, Chemical Burn Hazard. This product contains a coin/button cell battery. If the coin/button cell battery is swallowed, it can cause severe internal burns in just 2 hours and can lead to death. Keep new and used batteries away from children. If the battery compartment does not close securely, stop using the product and keep it away from children. If you think batteries might have been swallowed or placed inside any part of the body, seek immediate medical attention.

AVERTISSEMENT: Ne pas ingérer l'accumulateur, Risque de brûlure chimique.
Ce produit contient un accumulateur bouton. En cas d'ingestion, l'accumulateur bouton, peut causer des brûlures internes sévères en à peine 2 heures qui peuvent être mortelles. Conserver les
accumulateurs neufs et usagés hors de portée des enfants. Si le compartiment de l'accumulateur ne se ferme pas de manière sûre, ne plus utiliser le produit et le tenir hors de portée des enfants.
En cas de soupçon d'ingestion d'un accumulateur ou d'introduction dans une partie quelconque du corps, demander immédiatement un avis médical.

Battery: CR2032 (3 V)
Pile : CR2032 (3 V)