M35.X200.01 - Aparelho para ranhurar fundos

Instruções de segurança, instalação, operação e manutenção

PT

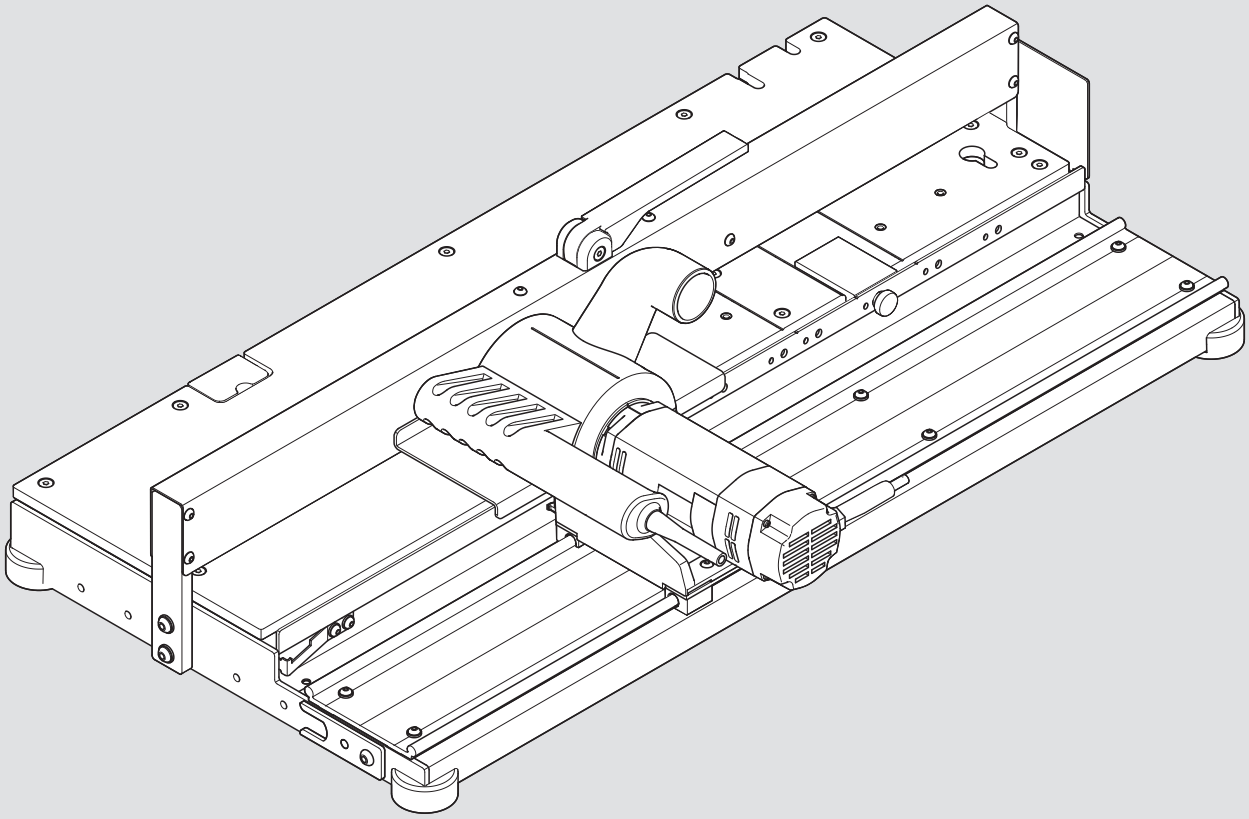

Leia e compreenda totalmente as instruções antes de operar o aparelho para ranhurar fundos. Somente pessoal adequadamente treinado e autorizado pode operar o aparelho.

Índice

3 A - Segurança
- **3** Utilização de acordo com as especificações
- **4** Placas de advertências
- **5** Posição das placas de advertências

7 B - Gráficos de orientação

10 C - Instalação e início de operação
- **11** Fixação na bancada de trabalho
- **13** Conexão da sucção
- **13** Conexão da rede de alimentação

14 D - Informações sobre fresamento
- **14** Fresamento com limitador de profundidade
- **14** Fresamento com encosto de madeira

18 E - Produtos processáveis, acessórios necessários, passos de trabalho
- **18** Espessura da prancha 15 a 16 mm
- **20** Espessuras de prancha 17, 18, 19 mm

22 F - Instalação
- **22** Barra limitadora
- **23** Encosto de apoio
- **25** Encosto de profundidade
- **25** Encosto de madeira
- **25** Suporte

26 G - Fixação por aperto da peça de trabalho
- **26** Fixando por aperto o fundo da gaveta
- **27** Fixando por aperto a parede traseira

29 H - Fresamento da peça de trabalho
- **29** Fresando o fundo da gaveta
- **31** Fresando a parede traseira

33 I - Manutenção
- **33** Limpeza diária
- **34** Remoção e instalação do motor
- **36** Limpando o invólucro
- **36** Remoção e instalação da fresa
- **38** Substituindo pastilhas reversíveis

42 J - Solução de problemas

43 K - Peças de reposição

44 L - Volume de fornecimento

45 M - Conformidade
- **45** Dados técnicos

A - Segurança

Manuseio

➢ Antes de utilizar o aparelho para ranhurar fundos, leia as instruções de operação e as indicações de segurança.

➢ Recomendamos utilizar os gráficos de orientação para facilitar a identificação das partes descritas.

Política de segurança

O aparelho para ranhurar fundos corresponde ao padrão atual válido da técnica de segurança. No entanto, permanecem certos riscos residuais diante da não observação destas instruções.

Risco residual conforme a EN ISO 12100:2010

- O aparelho para ranhurar fundos está equipado com todas as medidas de proteção exigidas.
- Riscos residuais permanecem para o operador, especialmente no momento da remoção de dispositivos de segurança e na falha de elementos de comando.
- As placas de advertência e as indicações de segurança apontam para outros riscos residuais. Por isso é necessário observar as indicações de segurança.

Utilização de acordo com as especificações

O aparelho para ranhurar fundos é exclusivamente determinado para o processamento do fundo de gavetas para LEGRABOX e TANDEMBOX Blum. O aparelho pode ser utilizado somente sob as seguintes condições:

- O aparelho só pode ser operado por profissionais plenamente capacitados.
- O aparelho é projetado para o setor artesanal.
- Somente cartão prensado e placa de fibra de média densidade (MDF) podem ser utilizados como materiais.
- Instalação em ambientes fechados e secos.
- Somente para espessuras de fundo de gaveta de 15 - 19 mm (conforme o tipo de aparelho).
- Somente ferramentas originais da Blum devem ser utilizadas.
- Para outra utilização não se assume qualquer responsabilidade.

Utilização indevida previsível

Não deve ser processada madeira maciça ou madeira dura ou matéria plástica.

Áreas de responsabilidade

O operador

- deve assegurar que somente pessoal adequadamente treinado que tenha lido e compreendido as instruções de operação e especialmente o capítulo 'Segurança' possa operar e manter o aparelho para ranhurar fundos.
- é responsável pelas condições técnicas de segurança do aparelho.
- põe o aparelho imediatamente fora de operação, caso ocorram defeitos que possam aferar a segurança.

Níveis de perigo

AVISO

- AVISO indica um perigo que pode levar a lesões graves, se não houver prevenção.

CUIDADO

- CUIDADO indica um perigo que pode causar ferimentos, se não houver prevenção.

NOTA

- Este sinal de NOTA indica uma observação que deve ser considerada.

AVISO

Graves ferimentos de corte.
Uma não observação pode resultar em lesões pessoais.

➢ Deslizar os carros somente pela manopla.

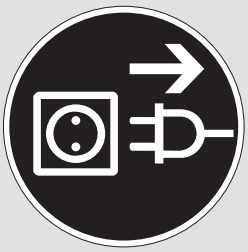

AVISO

Graves ferimentos de corte.
Uma não observação pode resultar em lesões pessoais.

➢ Desligue sempre o aparelho da tomada antes de qualquer instalação, limpeza e manutenção.

➢ O aparelho é projetado para operar por apenas **uma** pessoa.
➢ Fixe o aparelho somente sobre uma bancada suficientemente resistente.
➢ Certifique-se de haver iluminação suficiente.
➢ Opere o aparelho somente com a sucção ativada.
➢ Antes do início de qualquer trabalho, assegure-se da funcionalidade dos dispositivos de proteção e peças da máquina. Substitua peças danificadas por originais Blum.
➢ Não efetue quaisquer modificações ou transformações no aparelho.
➢ Para sua própria segurança, utilize somente acessórios recomendados nas instruções de operação ou indicados pela Blum no catálogo de vendas.
➢ Verifique se o cabo elétrico não está danificado.

- ➢ A velocidade média do ar do sistema de sucção deve ser no mínimo 20 m/seg.
- ➢ A pressão subatmosférica no sistema de sucção de ser de 250 - 300 mbar.
- ➢ A não observação das instruções e avisos indicados para este aparelho poderá resultar em ferimentos graves.
- ➢ Assegure-se de que estas instruções de operação estejam sempre acessíveis.
- ➢ Ao soltar o interruptor sem fio, a fresa avançará. É imprescindível esperar a paralização da fresa.

Placas de advertências

Antes de conectar o aparelho à rede de alimentação, assegure-se de ter compreendido TODAS as indicações de segurança, placas de advertências e as instruções de operação.

Mantenha pessoas não autorizadas distantes do aparelho.

Somente uma pessoa por vez deve operar o aparelho.

Utilize sempre óculos de proteção durante o trabalho.

Utilize sempre uma proteção de ouvidos durante o trabalho.

Cuidado, perigo de esmagamento!

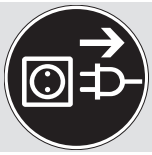

Desligue sempre o aparelho da tomada antes de qualquer limpeza e manutenção.

Graves ferimentos de corte.

Posição das placas de advertências

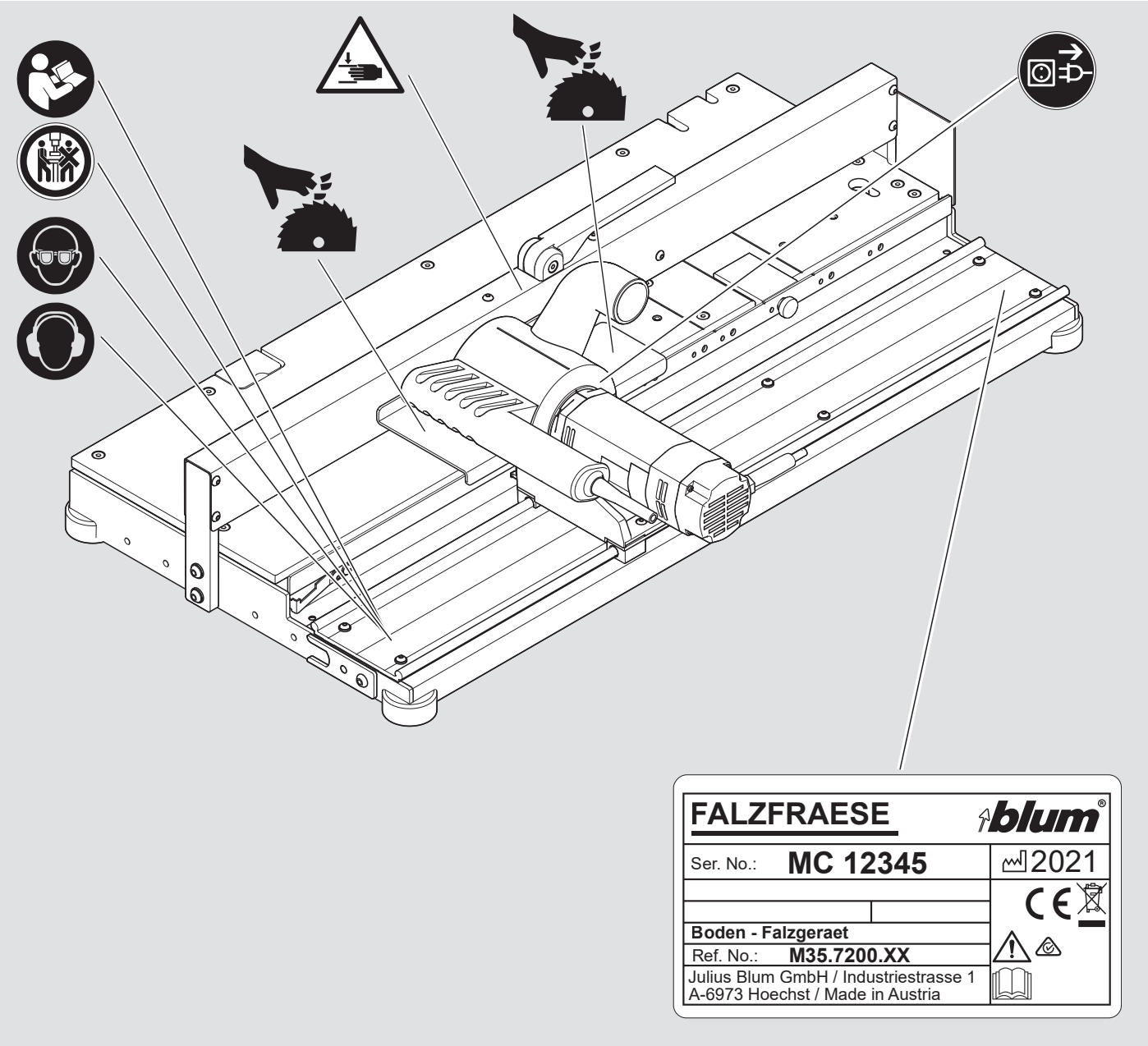

B - Gráficos de orientação

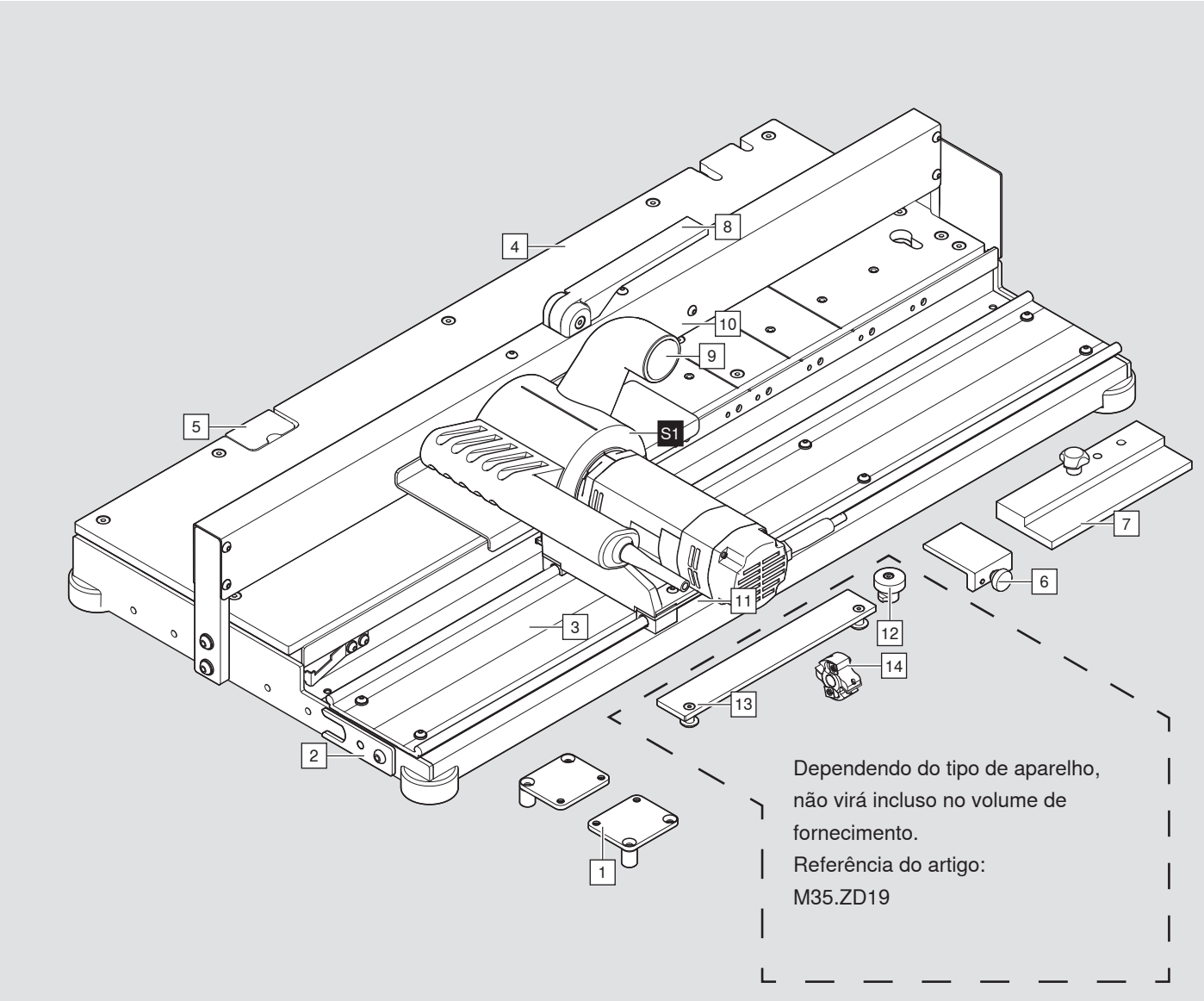

1 Calço de fixação (avulso no volume de fornecimento)
2 Suporte do eixo
3 Guia
4 Bancada de trabalho
5 Suporte
6 Encosto de profundidade
7 Encosto de madeira
8 Alavanca de aperto
9 Bocal de sucção
10 Placa de aperto
11 Segurança para transporte
S1 Carro
12 Encosto de apoio
13 Barra limitadora
14 Fresa dm 44

Gráfico de orientação - Carro

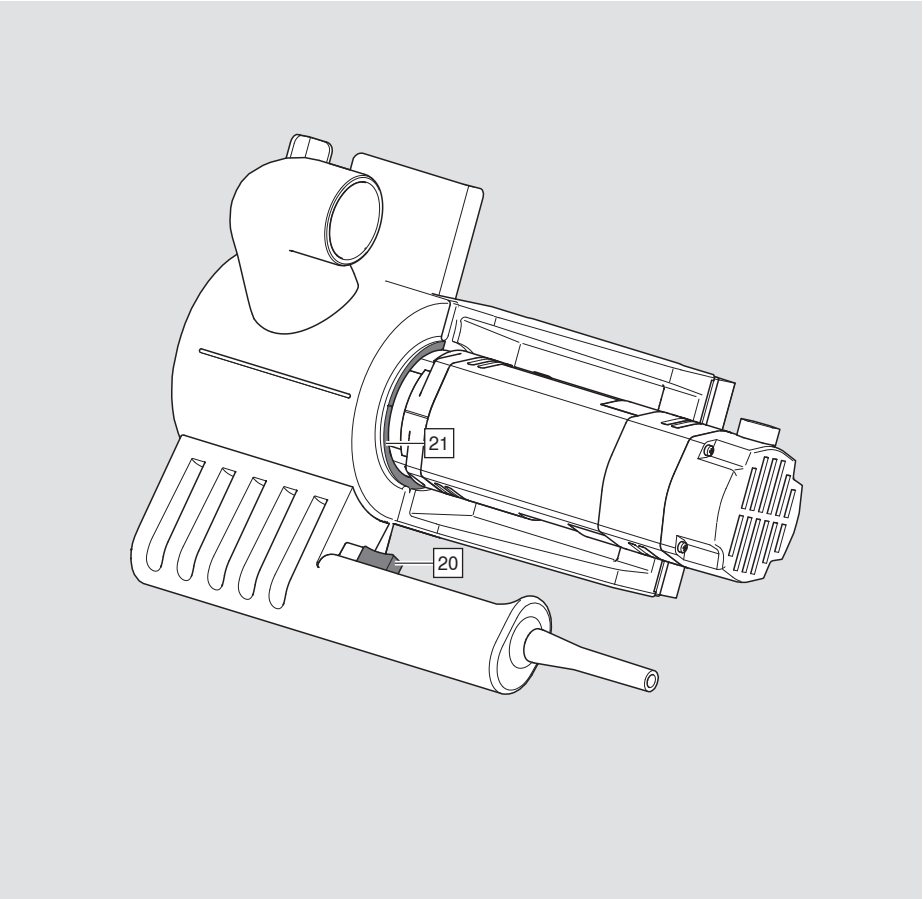

20 Interruptor de toque
21 Superfície do flange

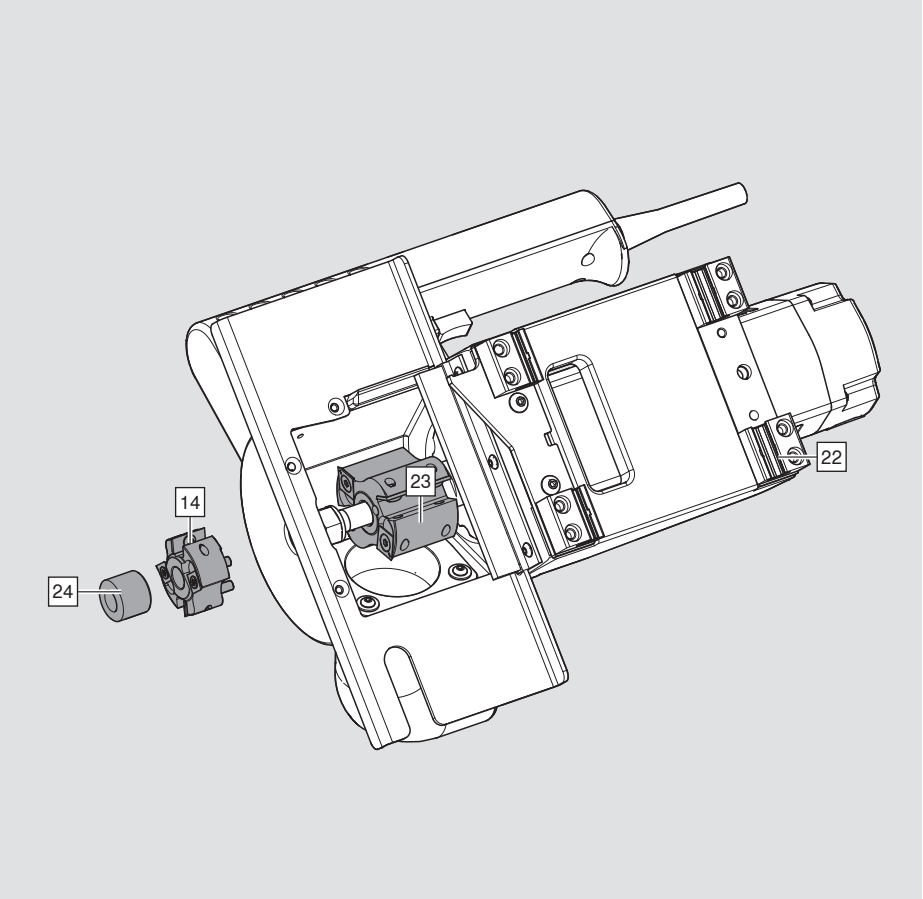

22 Filme de deslize
23 Fresa de ranhuras
24 Luva distanciadora
14 Fresa dm 44

Elementos de operação

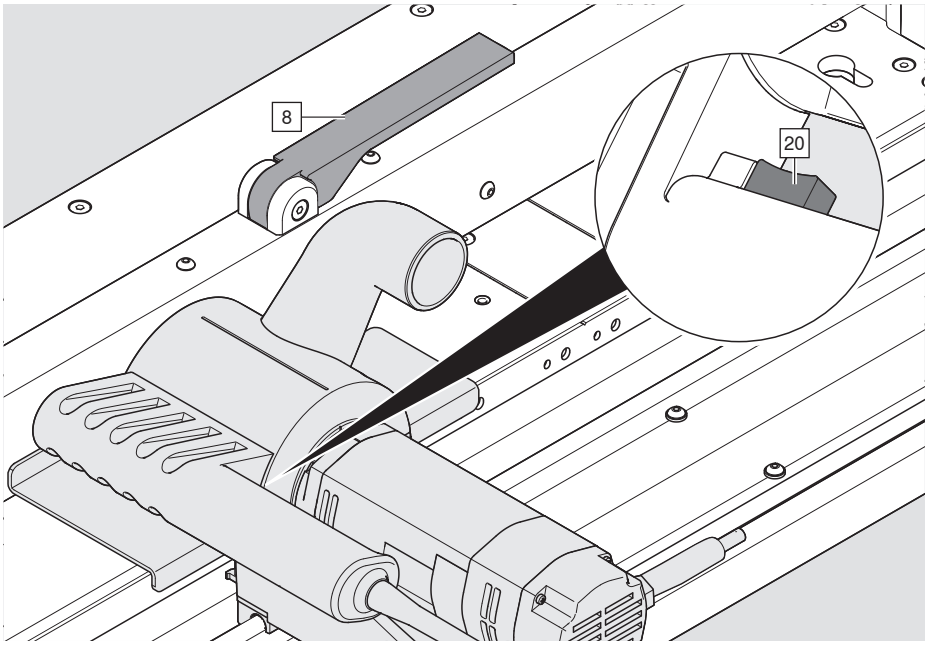

8 Alavanca de aperto
Com a ativação da alavanca de aperto [8], a peça de trabalho é fixada.

20 Interruptor de toque
Com o interruptor de toque [20], o aparelho é ligado e desligado.
Sem operação contínua.

Ao soltar o interruptor sem fio, a fresa avançará.
É imprescindível esperar a paralização da fresa.

Em caso de superaquecimento devido à sobrecarga, o motor é desligado pelo monitoramento de temperatura. Após a fase de resfriamento, a operação do motor é novamente possível.

C - Instalação e início de operação

Dimensões e Peso

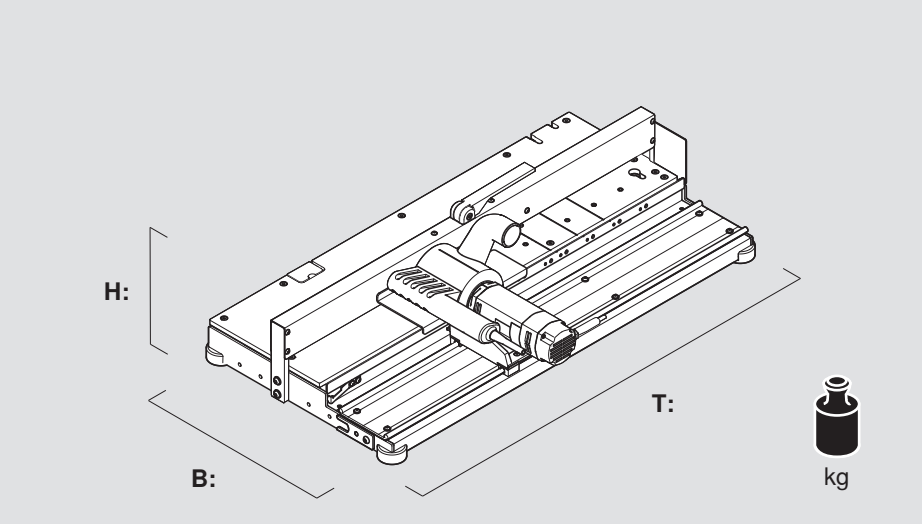

Altura (H):	250 mm
Largura (B):	580 mm
Profundidade (T):	990 mm
Peso:	29 kg

- ➢ Aplicação somente em ambientes secos e fechados.
- ➢ Observar iluminação suficiente.

Requisições para o local de trabalho

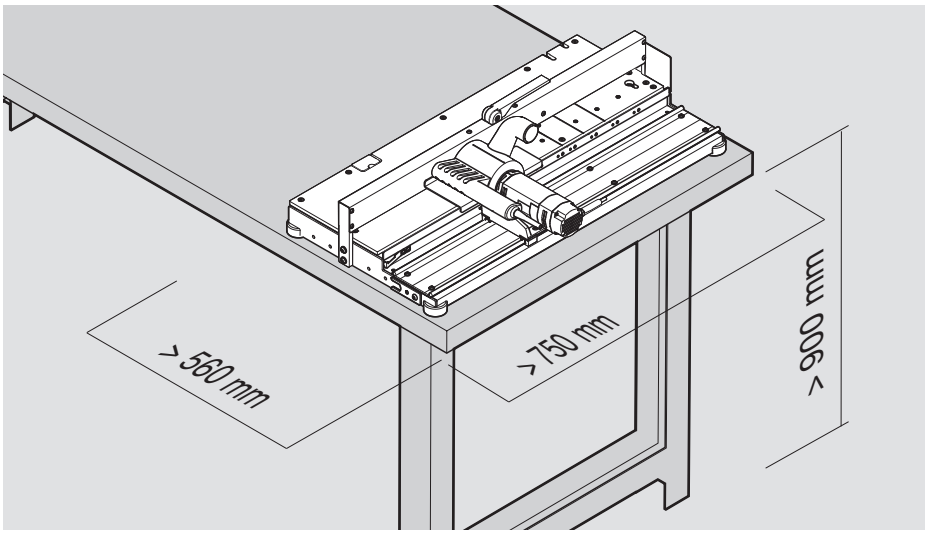

AVISO

O aparelho pesa 29 kg.

Uma não observação das indicações pode resultar em lesões pessoais.

- ➢ Somente erguer o aparelho em duas pessoas.

- ➢ Recomenda-se uma altura de bancada maior do que 900 mm.
- ➢ Largura, profundidade e altura são medidas mínimas especificadas.
- ➢ Utilizar o aparelho somente sobre uma bancada de trabalho resistente.

AVISO

O aparelho para ranhurar fundos deve ser firmemente fixado à bancada de trabalho.
Uma não observação pode resultar em lesões pessoais e danos materiais.

Para o aparelho são fornecidos os seguintes tipos de fixação:
- fixa na bancada de trabalho
- fixação destacável para a mesa de trabalho

Fixação na bancada de trabalho

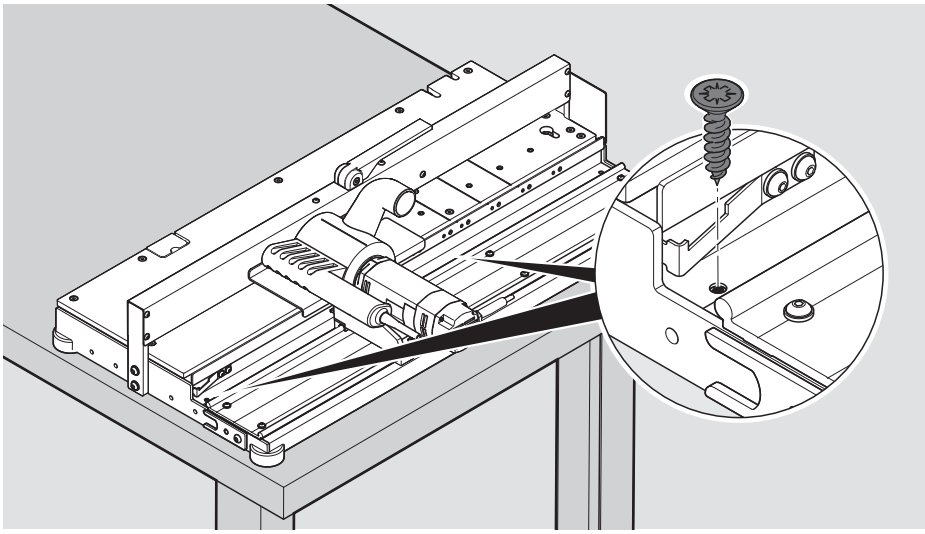

➢ Aparafusar o aparelho na bancada de trabalho

Fixação destacável na bancada de trabalho

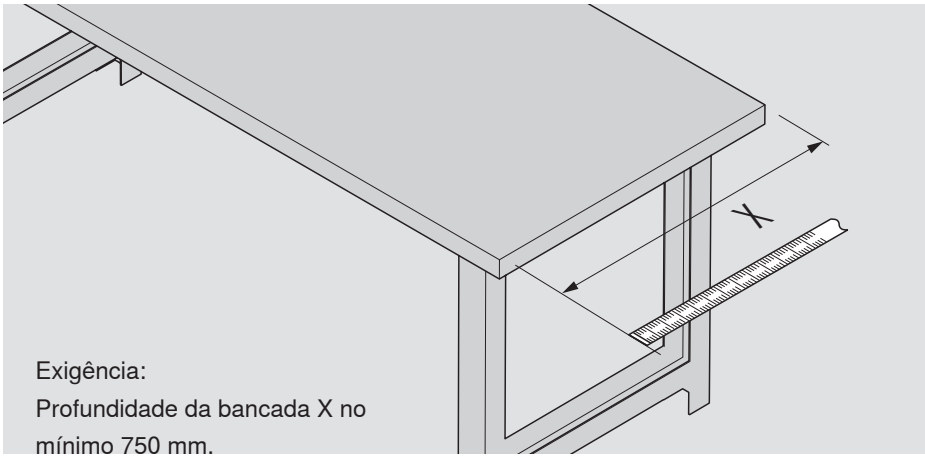

➢ Medir profundidade X da bancada de trabalho.

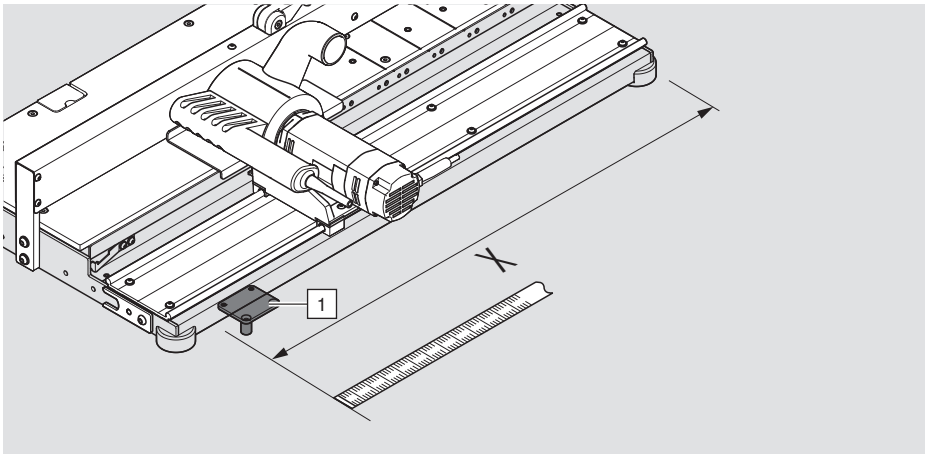

➢ Posicionar a placa de fixação [1] dentro do comprimento da bancada e aparafusar com a moldura.

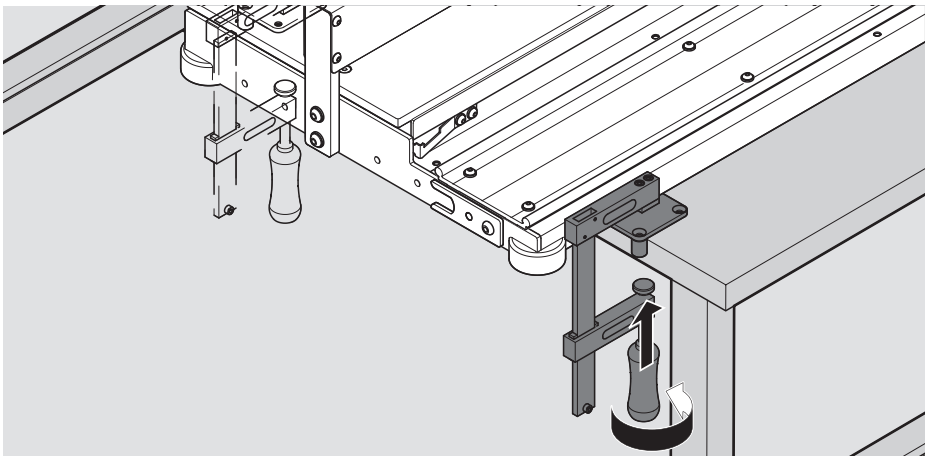

➢ Fixar o aparelho com placas de fixação [1] e o sargento na bancada de trabalho.

Removendo a proteção de segurança

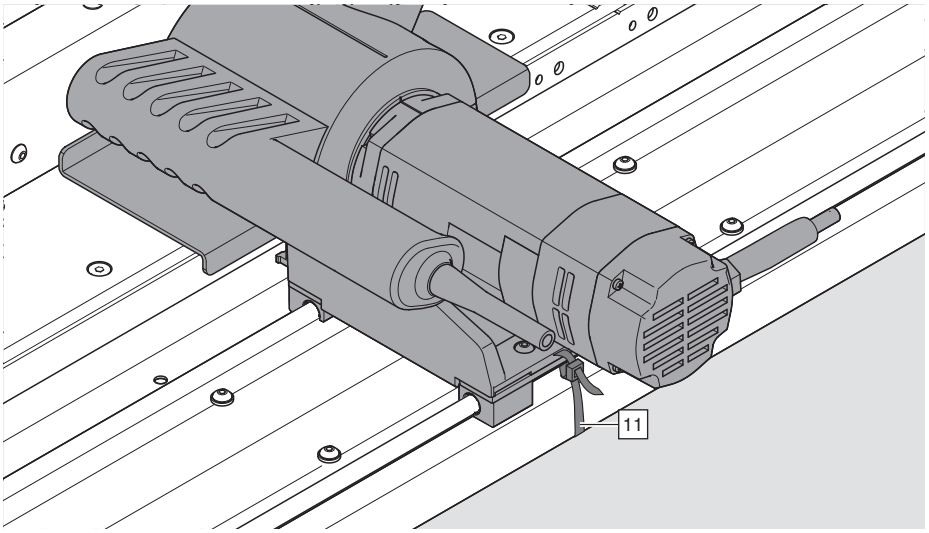

O carro do aparelho é protegido para o transporte.

➢ Remover a proteção de segurança [11].

Conexão da sucção

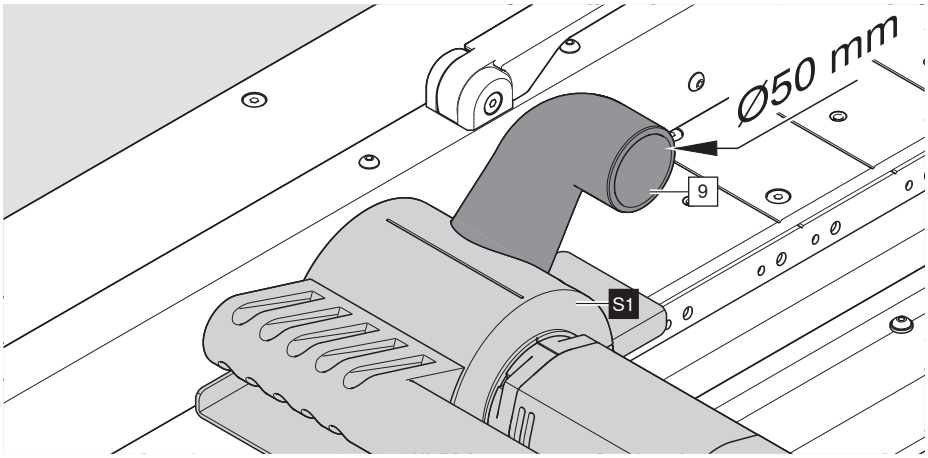

➢ Encaixar e fixar a mangueira do sistema de sucção com diâmetro interno de 50 mm no bocal de sucção [9].
Diâmetro externo do bocal de sucção [9] 50 mm.

➢ A velocidade média do ar do sistema de sucção deve ser no mínimo 20 m/seg.

➢ A subpressão (vácuo) deve ser 250 - 300 mbar.

➢ Deslize o carro [S1] ao longo de todo o comprimento.
Controle a liberdade de movimento do cabo e mangueira.
Evite a tração e as posições de atrito.

Conexão da rede de alimentação

➢ Insira o plugue.
O aparelho para ranhurar fundos é projetado para 230 - 240V 50/60 Hz.

i NOTA

- A tomada deve ser equipada com um condutor de proteção PE.
- A tomada deve ser protegida por um dispositivo de proteção de 16 A.
- Após o trabalho, desligue o aparelho da rede elétrica.
- Evite uma sobrecarga da tomada.
- Não utilizar a sucção e o aparelho juntamente em uma barra de tomadas ou tambor de cabos.
- Utilize tomadas protegidas por fusível separadamente para a sucção e o aparelho.

D - Informações sobre fresamento

Fresamento com limitador de profundidade [6]
para peças sem revestimento

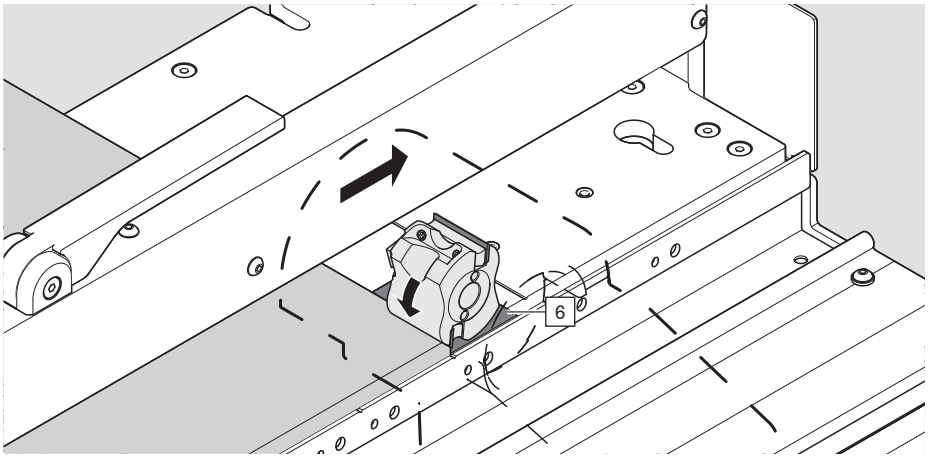

O limitador de profundidade [6] serve para posicionar a peça de trabalho.
Em peças com fita de borda e em paredes traseiras recomendamos a utilização do encosto de madeira [7].

Fresamento com encosto de madeira [7]
para peças com revestimento

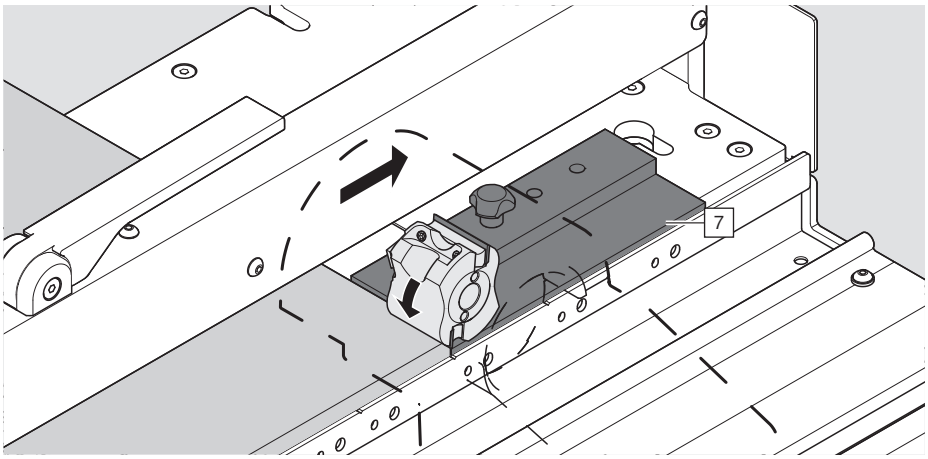

O encosto de madeira [7] previne que arestas e bordas de fita sejam arrancadas.
No processamento de paredes traseiras, o emprego do encosto de madeira [7] é altamente recomendado.
O encosto de madeira [7] é projetado para pequenas quantidades de processamento e, portanto, precisa ser frequentemente renovado.

i NOTA

- O encosto de madeira [7] é embalado avulso.
- Peça de reposição - Referência: M35.ZT01 (10 peças)

Desenho - Encosto de madeira [7]

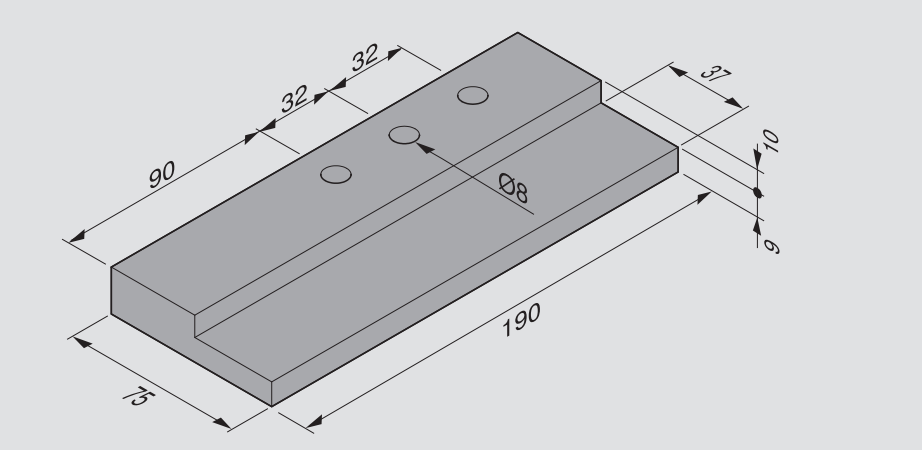

NOTA

- No caso de fabricação própria, é imprescindível ranhurar previamente o encosto de madeira [7]. Com isto, o resultado da peça de trabalho usinada se torna muito melhor.

Renove o encosto de madeira [7]

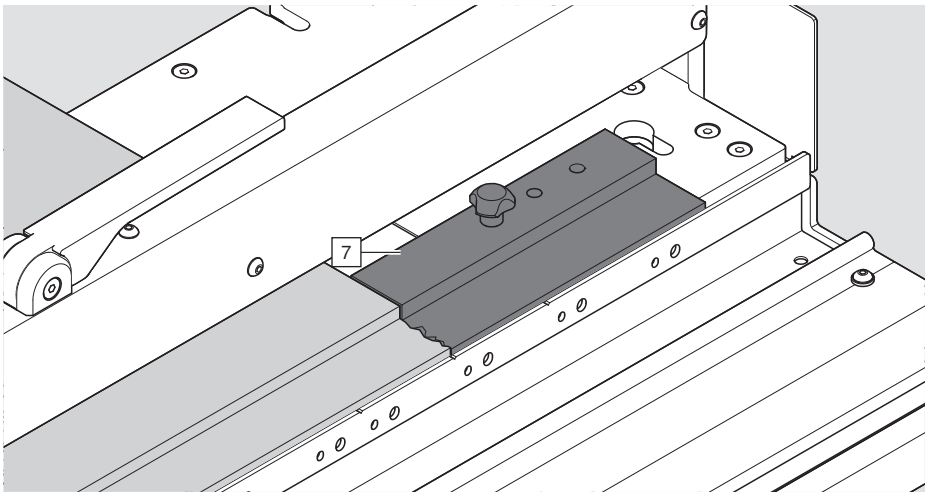

O encosto de madeira [7] fica desgastado com fresamentos frequentes. Isto pode arrancar arestas na peça de trabalho. Para evitar esse transtorno, o encosto de madeira [7] precisa ser retrabalhado, se necessário.

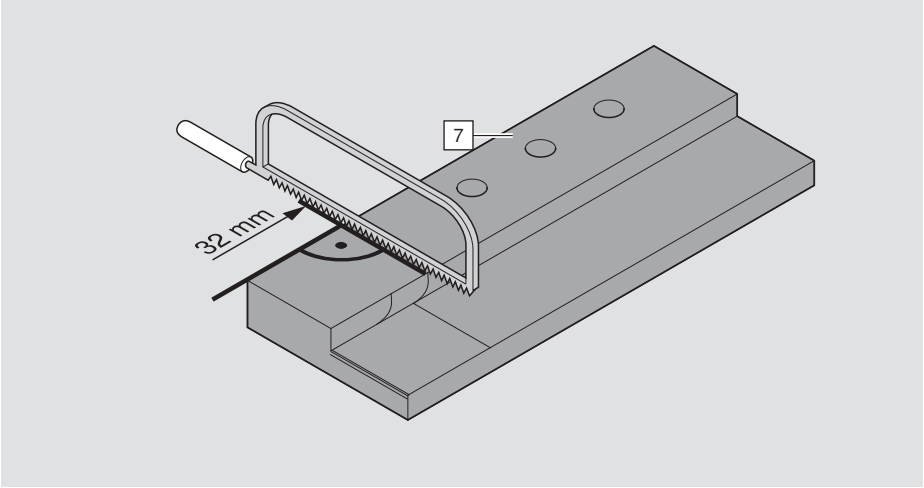

➢ Encurtar o encosto de madeira [7] em 32 mm.

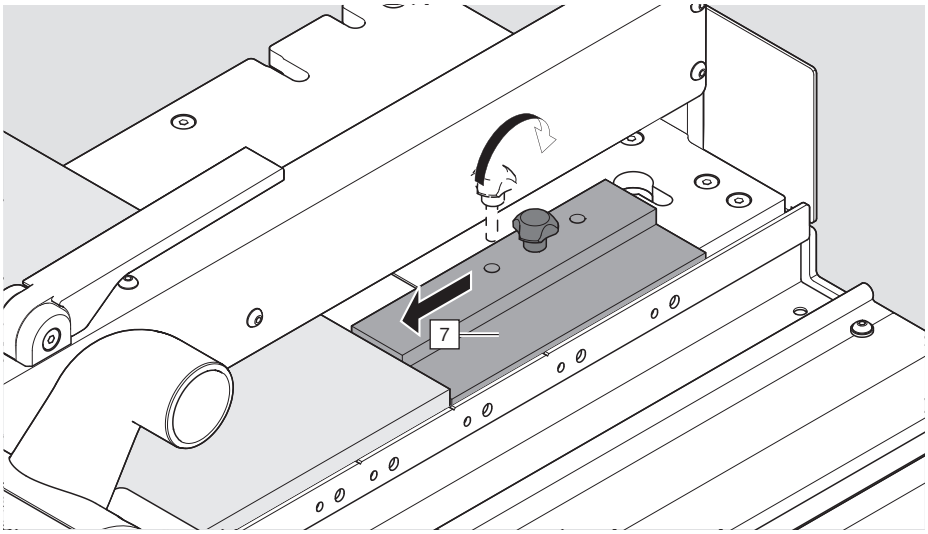

➢ Reposicionar o encosto de madeira [7] com o próximo orifício de passagem.
➢ O encosto de madeira [7] pode ser usinado por 2 vezes.

E - Produtos processáveis, acessórios necessários, passos de trabalho

Espessura da prancha

15 – 16 mm

LEGRABOX

Selecionar		Ajustar	
Fundo de gaveta [30]	Ranhura	Montagem da fresa	

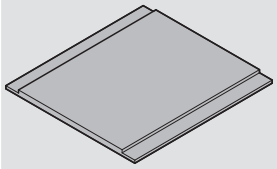

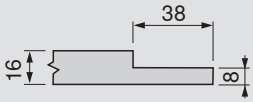

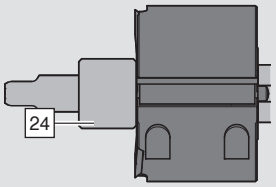

No volume de fornecimento

NOTA

- A fresa diâmetro M35.ZF44.03 não pode ser utilizada em processamento de espessura de prancha de 16 mm.
  Ao invés da fresa, deve ser montada a luva distanciadora [24].
- No produto TANDEMBOX não é necessário outro processamento na espessura de prancha até 16 mm.

Ajustar				Processar
	Encosto de profundidade [6]	Encosto de madeira [7]	Suporte [5]	
	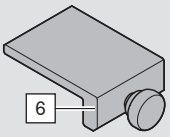	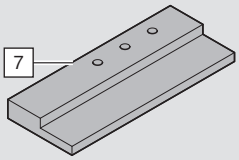		Fixar a peça de trabalho por aperto Fresar a peça de trabalho
	M35.0035.01	**M35.ZT01**		

Espessura da prancha

>16 – 19 mm

Restrições a produtos Blum com espessura de prancha - maior que 16 a 19 mm – vide página 46

LEGRABOX

Selecionar		Ajustar	
Parede traseira [31]	Ranhura	Montagem da fresa	Barra limitadora [13]
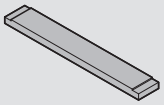	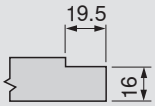	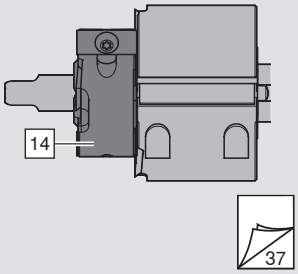	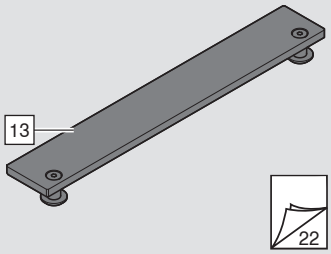
		M35.ZD19	
Fundo de gaveta [30]			
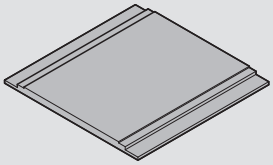	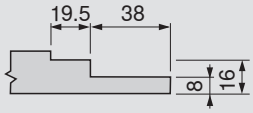	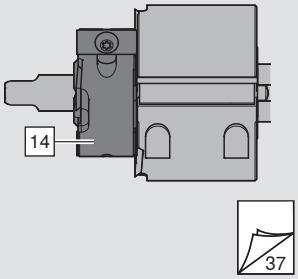	
		M35.ZD19	

TANDEMBOX

Selecionar		Ajustar	
Parede traseira [31]	Ranhura	Montagem da fresa	Barra limitadora [13]
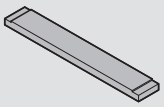	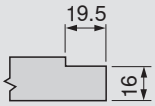	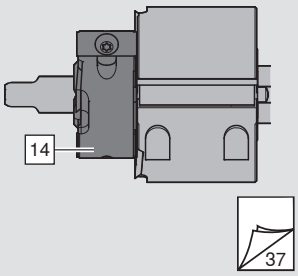	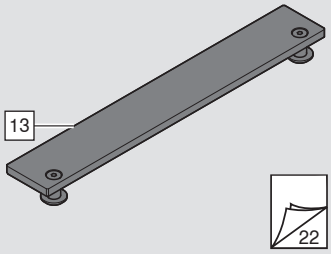
		M35.ZD19	
Fundo de gaveta [30]			
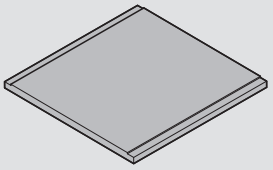	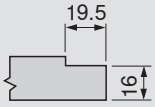	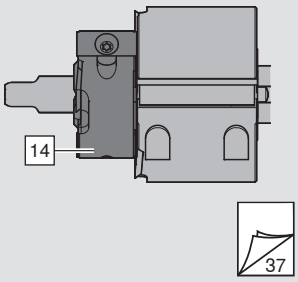	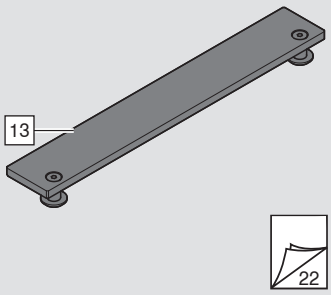
		M35.ZD19	

Dependendo do tipo de aparelho - não vem incluso no volume de fornecimento

Ajustar				Processar
Encosto de apoio [12]	Limitador de profundidade [6]	Encosto de madeira [7]	Suporte [5]	
12 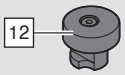 23	6 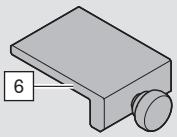 25	7 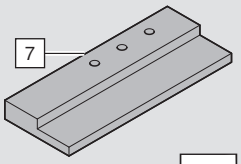 25	25	Fixar a peça de trabalho por aperto 26
M35.ZD19	**M35.0035.01**	**M35.ZT01**		Fresar a peça de trabalho 29
	6 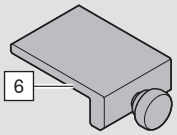 25	7 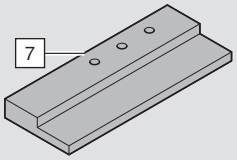 25		
	M35.0035.01	**M35.ZT01**		

Ajustar				Processar
Encosto de apoio [12]	Limitador de profundidade [6]	Encosto de madeira [7]	Suporte [5]	
12 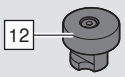 23	6 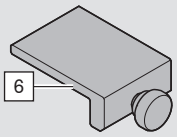 25	7 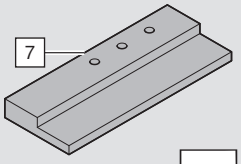 25	25	Fixar a peça de trabalho por aperto 26
M35.ZD19	**M35.0035.01**	**M35.ZT01**		Fresar a peça de trabalho 29
	6 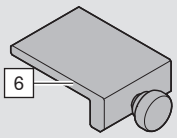 25	7 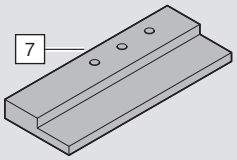 25		
	M35.0035.01	**M35.ZT01**		

No volume de fornecimento

F - Ajuste

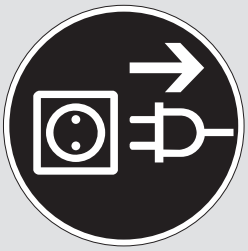

AVISO

Graves ferimentos de corte.
Uma não observação pode resultar em lesões pessoais.

➢ Desligue sempre o aparelho da tomada.

Barra limitadora [13]
(acessório opcional
Referência do artigo: M35.ZD19)

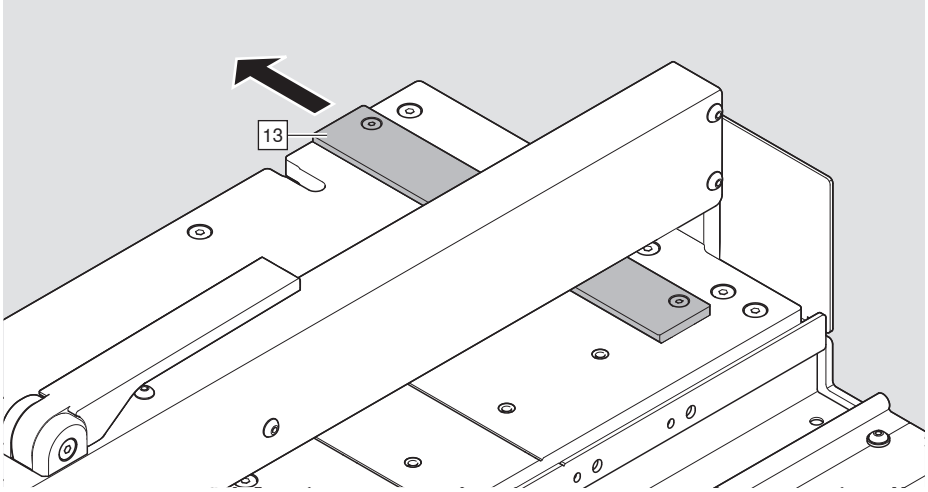

➢ Remova a barra limitadora [13] da posição estacionária.

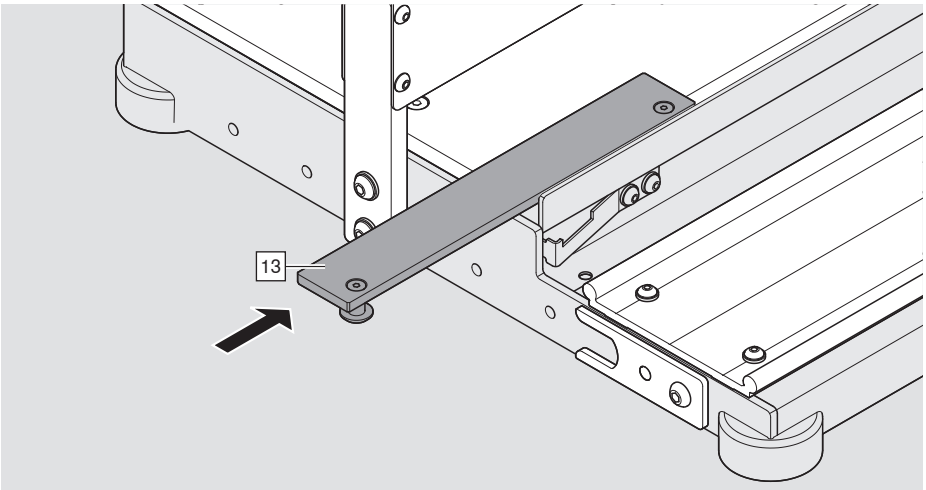

➢ Deslize a barra limitadora [13] na guia do aparelho.

Encosto de apoio [12]
(acessório opcional
Referência: M35.ZD19)

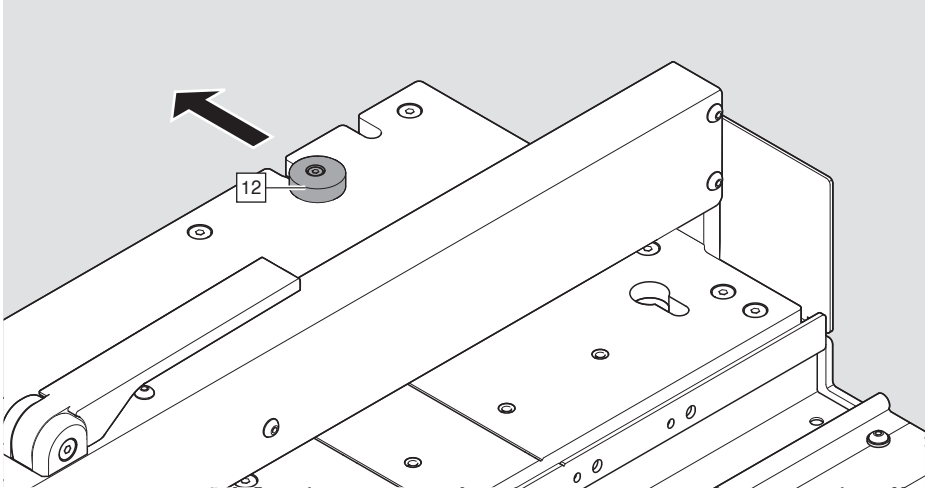

➢ Remova o encosto de apoio [12] da posição estacionária.

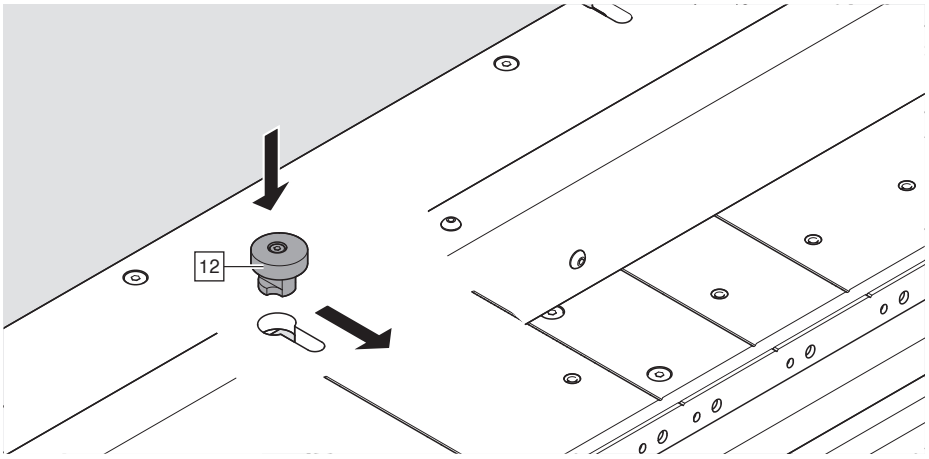

➢ Monte o encosto de apoio [12] na posição de trabalho.

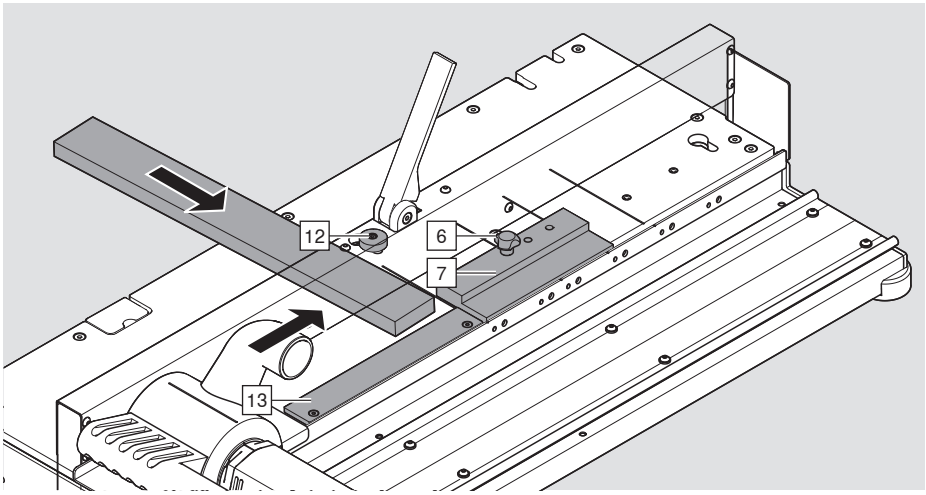

➢ Monte o limitador de profundidade [6] ou o encosto de madeira [7] na posição mais dianteira. Vide página 25.

➢ Deslizar a peça de trabalho sobre o encosto de apoio [12], a barra limitadora [13] e o limitador de profundidade [6] ou o encosto de madeira [7].

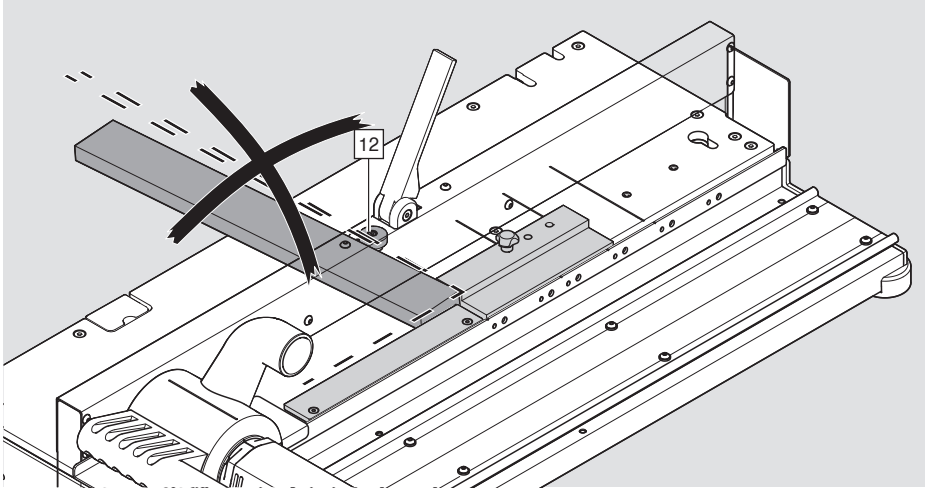

O encosto de apoio [12] deve ser direcionado.

➢ Verifique se há um ângulo reto.

Se não houver, prosseguir como segue:

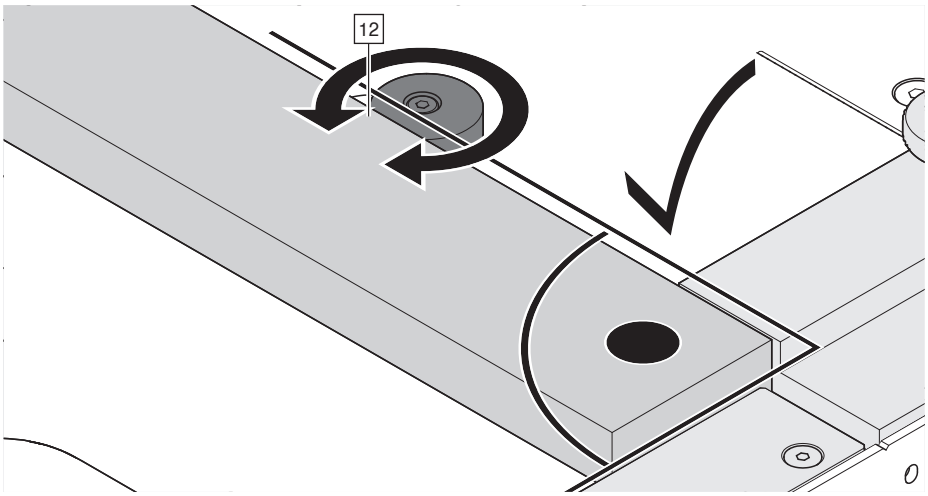

➢ Soltar o parafuso do encosto de apoio [12].

➢ Gire o encosto de apoio [12] até formar um ângulo reto.

➢ Aparafusar firmemente o encosto de apoio [12].

Posicionamento do limitador de profundidade [6]

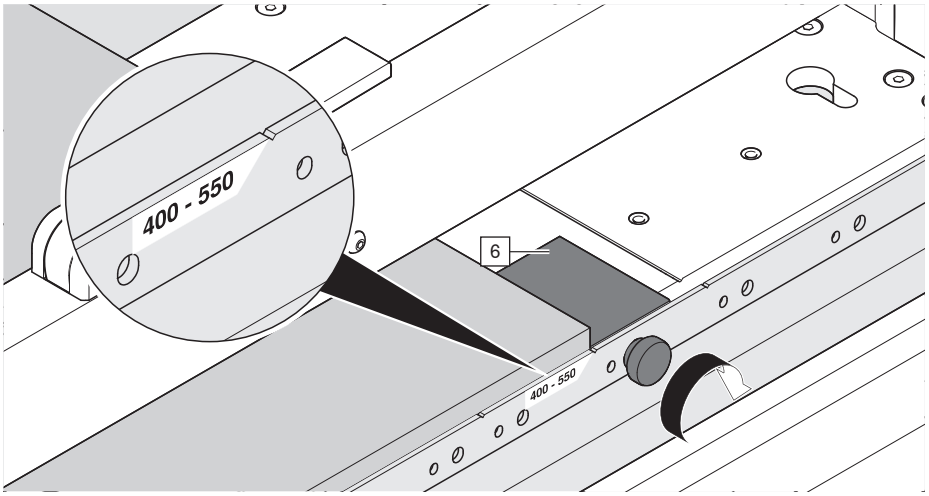

- ➢ Montar o limitador de profundidade [6] de acordo com o comprimento nominal da gaveta.
- ➢ No processamento da parede traseira [31], deve-se montar o limitador de profundidade [6] sempre na posição mais dianteira.

Posicionamento do encosto de madeira [7]

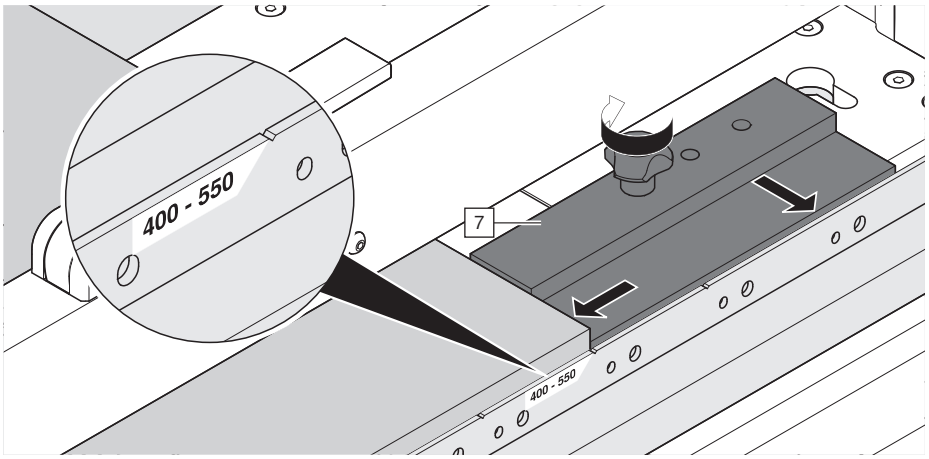

- ➢ Montar o encosto de madeira [7] de acordo com o comprimento nominal da gaveta.
- ➢ No processamento da parede traseira [31], deve-se montar o encosto de madeira [7] sempre na posição mais dianteira.

Suporte [5]

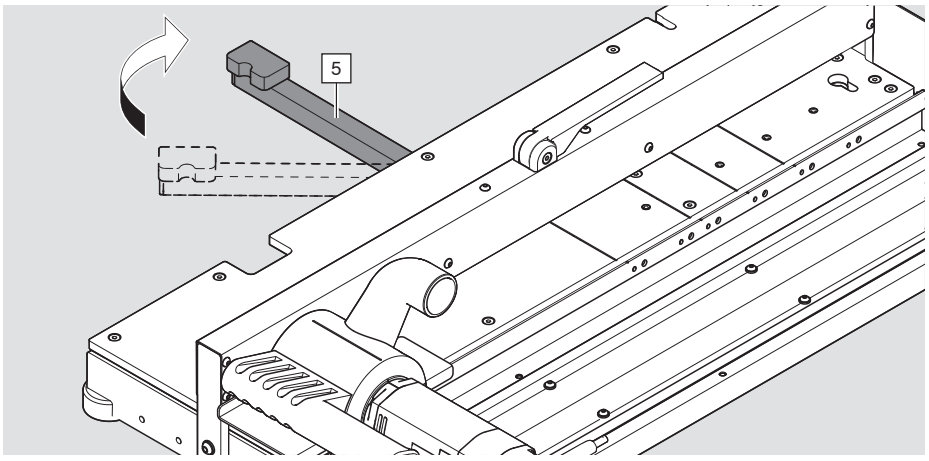

- ➢ Fundo da gaveta - Largura 500 mm: girar o suporte (5) para fora.
- ➢ Girar para fora o apoio [5] até o encosto (ângulo reto).

G - Fixação por aperto da peça de trabalho

i NOTA

- A bancada de trabalho [4] e a área do encosto devem estar livres de quaisquer aparas de madeira.
  Isto poderia afetar a precisão dimensional da ranhura.
  Um dano à superfície da peça de trabalho é possível.

Fixando por aperto o fundo da gaveta [30]

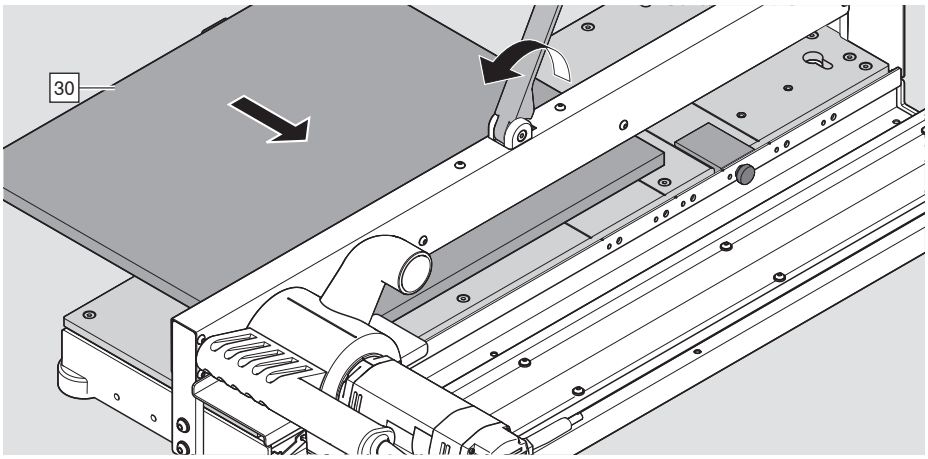

➢ Posicionar a gaveta [30] como indicado no aparelho.

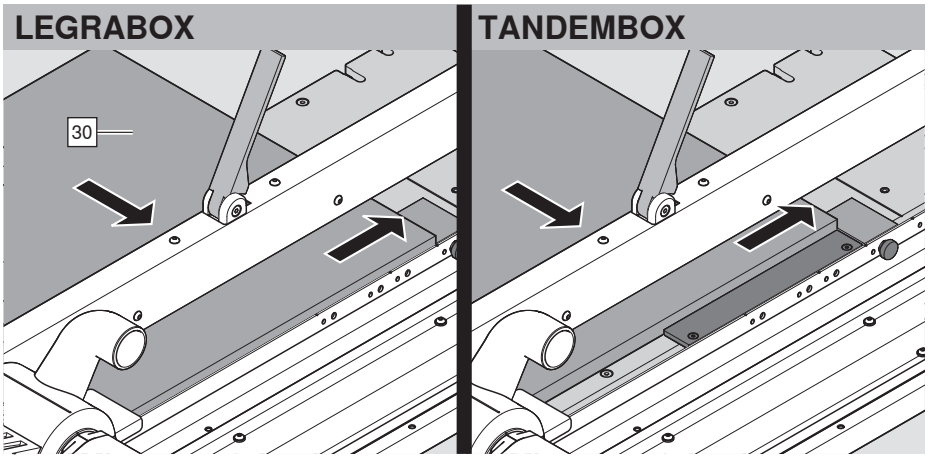

➢ Deslizar a gaveta [30] como indicado nos encostos.

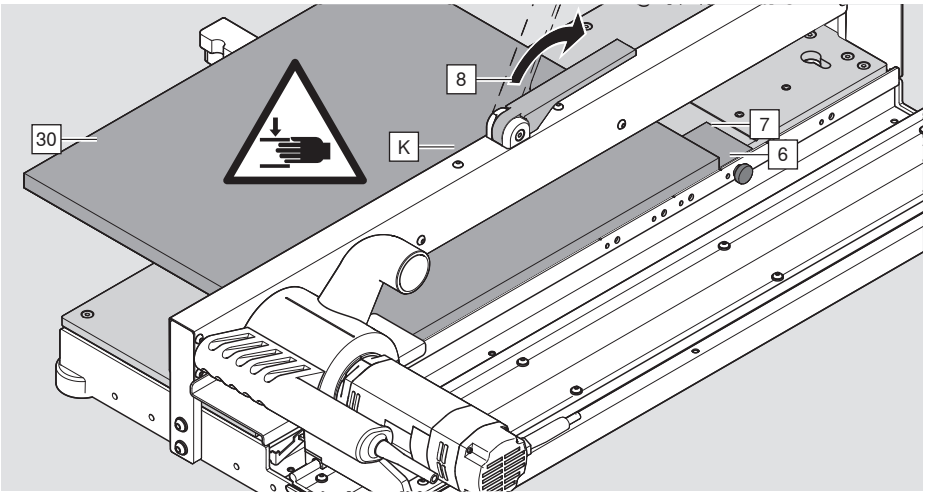

CUIDADO

- Não colocar as mãos na área de aperto (K)

➢ Manter o fundo da gaveta [30] pressionado sobre os encostos [6] [7].
➢ Pressionar para baixo a alavanca de aperto [8].
➢ Controle novamente se a peça de trabalho está perfeitamente colocada nos encostos.

Fixando por aperto a parede traseira [31]

NOTA

- A bancada de trabalho [4] e a área do encosto devem estar livres de quaisquer aparas de madeira.
  A precisão dimensional da ranhura pode ser afetada.
  Um dano à superfície da peça de trabalho é possível.

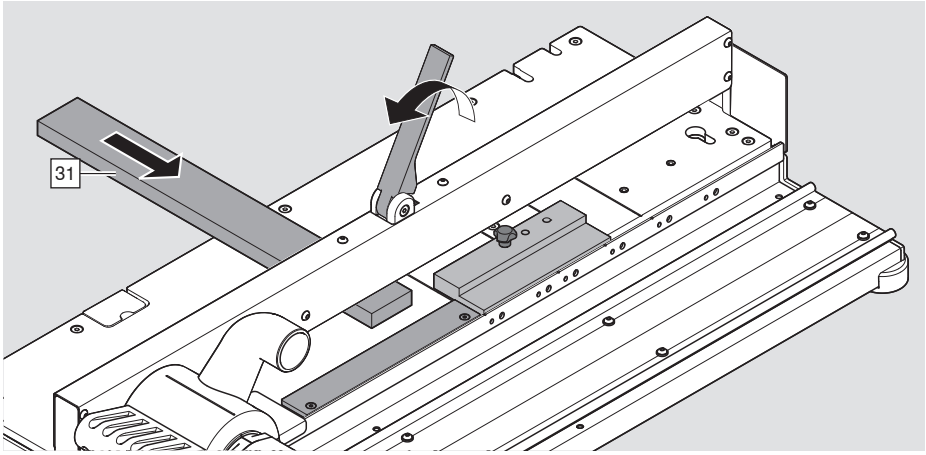

➢ Posicionar a parede traseira [31] como indicado no aparelho.

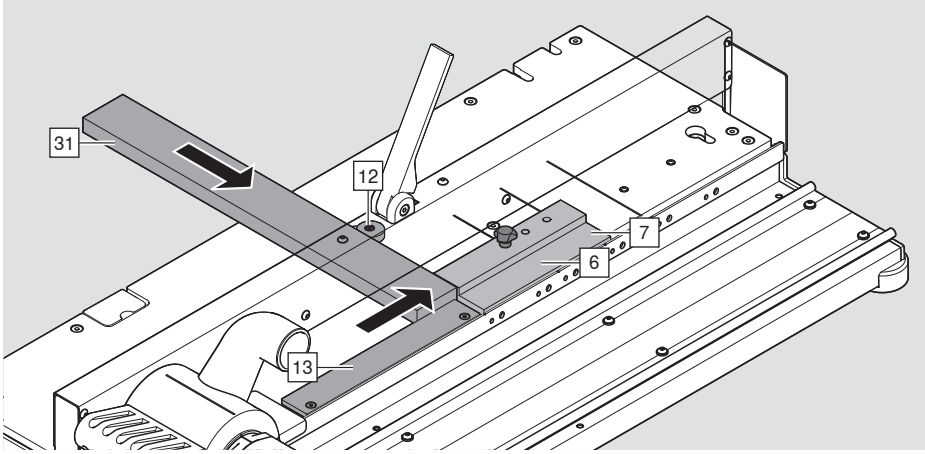

➢ Deslizar a parede traseira [31] como indicado na barra limitadora [13], o encosto de apoio [12] e os encostos [6] [7].

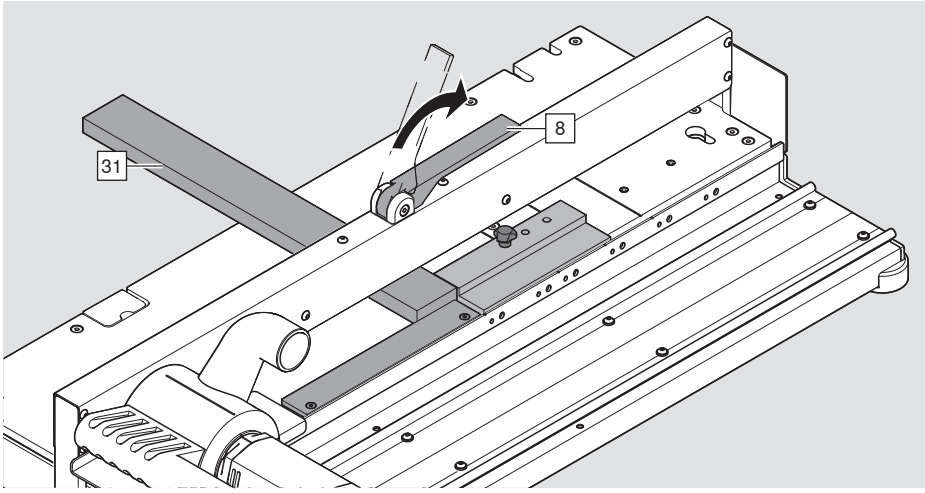

⚠ CUIDADO

■ Não colocar as mãos na área de aperto.

➢ Manter a peça de trabalho [31] pressionada sobre os encostos [6] [7].
➢ Pressionar para baixo a alavanca de aperto [8].
➢ Controle novamente se a peça de trabalho está perfeitamente colocada nos encostos.

H - Fresamento da peça de trabalho

Fresando o fundo da gaveta

➢ Ligar a sucção.

NOTA

- A sucção deve estar sempre ligada para remover as aparas e o pó.

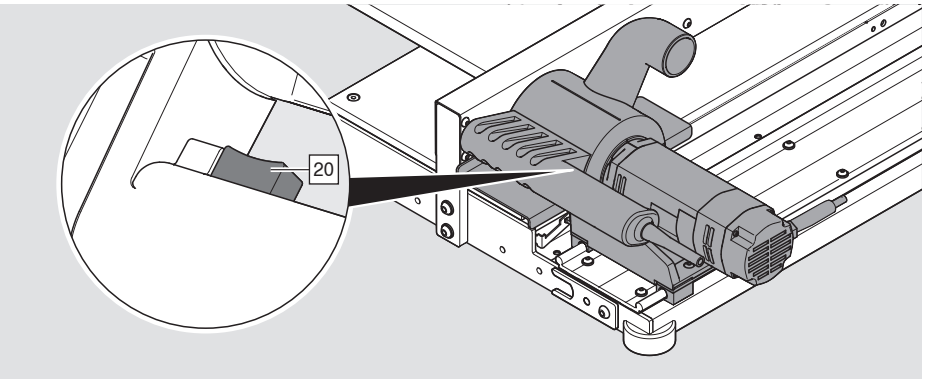

AVISO

Ferimentos graves são possíveis devido às ferramentas de corte

➢ Somente uma pessoa por vez deve operar o aparelho.

➢ Utilizar óculos protetores.

➢ Utilizar proteção de ouvidos.

➢ Acionar o interruptor de toque (20).

NOTA

- Sempre deixar o motor operar em velocidade total.
- Uma fresa com lâminas afiadas alivia consideravelmente o motor e, com isso, prolonga sua vida útil.
- A velocidade de avanço influencia na qualidade da ranhura.
- Em caso de superaquecimento devido à sobrecarga, o motor é desligado pelo monitoramento de temperatura. Após a fase de resfriamento, a operação do motor é novamente possível.

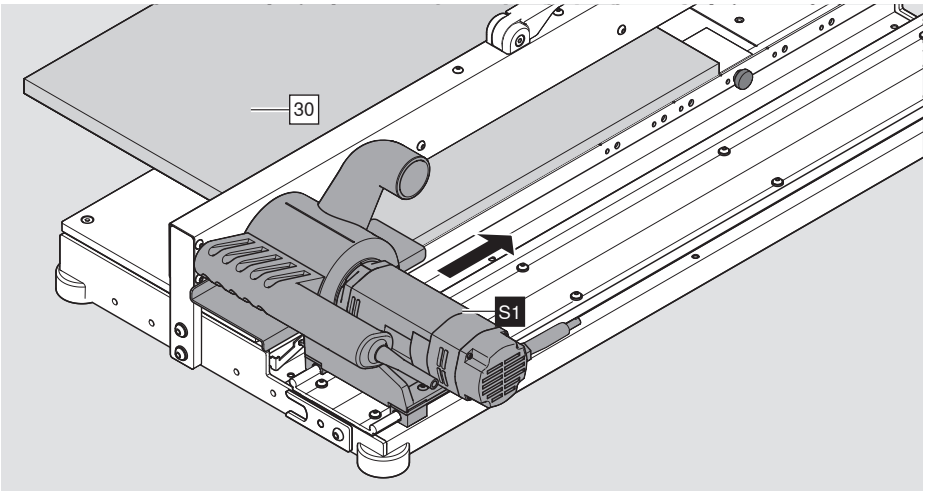

➢ Deslize o carro [S1] uniforme e lentamente no fundo da gaveta [30].
➢ No final do fundo da gaveta [30], dirigir lentamente a partir do material.

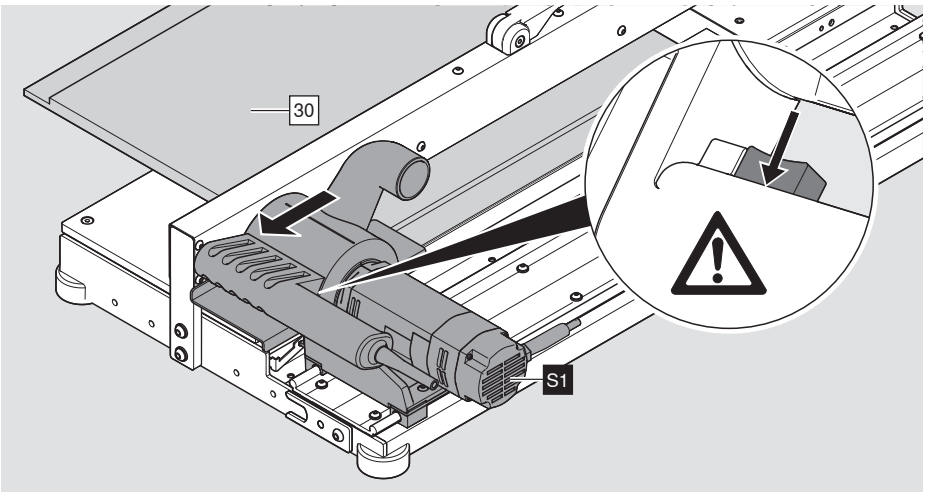

i NOTA

■ Durante o processo de fresamento e o percurso de retorno, nunca desligar o motor. Possibilidade de dano do motor ou da fresa de ranhuras [23].

➢ Retornar o carro [S1] com motor ligado para a posição de saída.
➢ Soltar o interruptor de toque [20] na posição de saída.

i NOTA

■ Ao soltar o interruptor sem fio, a fresa avançará.
É imprescindível esperar a paralização da fresa.

➢ Para a segunda ranhura, repita o processo de trabalho a partir da fixação da peça de trabalho por aperto.
➢ Desligar sucção.

Fresando a parede traseira [31]

➢ Ligar a sucção.

NOTA

- A sucção deve estar sempre ligada para remover as aparas e o pó durante o fresamento.

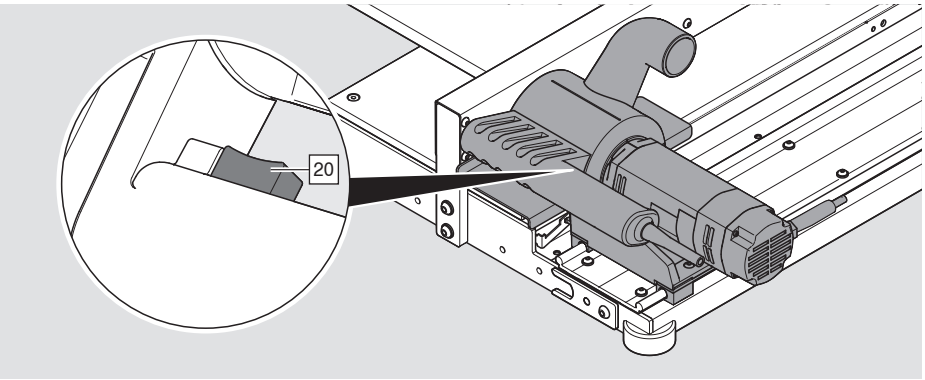

AVISO

Ferimentos graves são possíveis devido às ferramentas de corte.

➢ Somente uma pessoa por vez deve operar o aparelho.
➢ Utilizar óculos protetores.
➢ Utilizar proteção de ouvidos.

➢ Acionar o interruptor de toque (20).

NOTA

- Sempre deixar o motor operar em velocidade total.
- Uma fresa com lâminas afiadas alivia consideravelmente o motor e, com isso, prolonga sua vida útil.
- A velocidade de avanço influencia na qualidade da ranhura.
- Em caso de superaquecimento devido à sobrecarga, o motor é desligado pelo monitoramento de temperatura. Após a fase de resfriamento, a operação do motor é novamente possível.

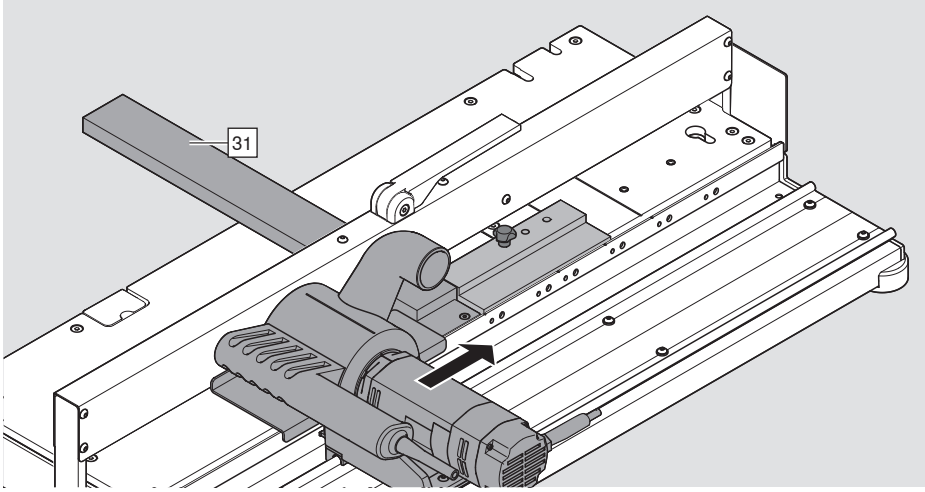

➢ Deslizar o carro [S1] uniforme e lentamente na parede traseira [31].
➢ No final da parede traseira [31] dirigir lentamente a partir do material.

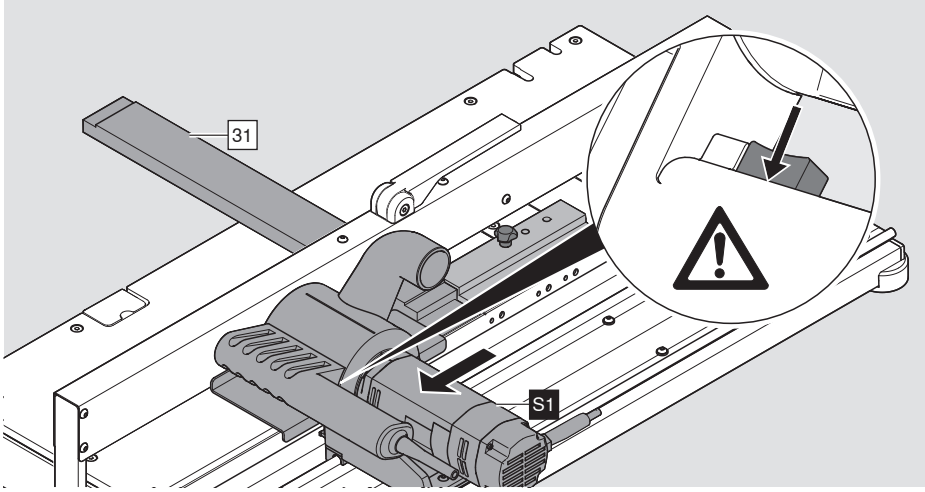

i NOTA

■ Durante o processo de fresamento e o percurso de retorno, nunca desligar o motor. Possibilidade de dano do motor ou da fresa de ranhuras [23].

➢ Retornar o carro [S1] com motor ligado para a posição de saída.
➢ Soltar o interruptor de toque [20] na posição de saída.

i NOTA

■ Ao soltar o interruptor sem fio, a fresa avançará.
É imprescindível esperar a paralização da fresa.

➢ Para a segunda ranhura, repita o processo de trabalho a partir da fixação da peça de trabalho por aperto.
➢ Desligar sucção.

I - Manutenção

Limpeza diária

AVISO

Graves ferimentos de corte.

Uma não observação pode resultar em lesões pessoais.

➢ Desligue sempre o aparelho da tomada antes de qualquer limpeza e manutenção.

CUIDADO

■ Utilizar óculos protetores em trabalhos de limpeza.

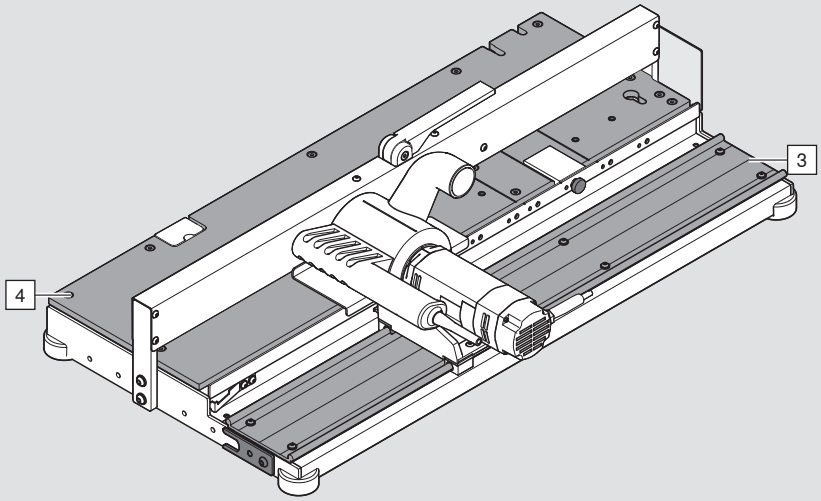

NOTA

■ Não utilizar óleos e lubrificantes para a limpeza.
Todas as guias e rolamentos não necessitam de manutenção.

■ Não remover o pó e as aparas com objetos metálicos ou cortantes.

■ Nunca trabalhar com ar comprimido na área do motor.
Aparas podem penetrar pelas aberturas de ventilação no interior do motor, o que pode comprometer o arrefecimento e a vida útil do motor.

➢ Manter as aberturas de ventilação do motor livres de pó e aparas.

➢ Limpar o limitador de profundidade e o encosto lateral.

➢ Limpar a guia [3] com pano seco.

➢ Limpar a bancada de trabalho [4] com ar comprimido.

Retirando o motor

Se o motor precisar ser removido para manutenção, limpeza ou substituição, faça o seguinte:

AVISO

Graves ferimentos de corte.
Uma não observação pode resultar em lesões pessoais.

➢ Desligue sempre o aparelho da tomada antes de qualquer limpeza e manutenção.

NOTA

■ Para trabalhos de limpeza na fresa [23], é essencial usar luvas.

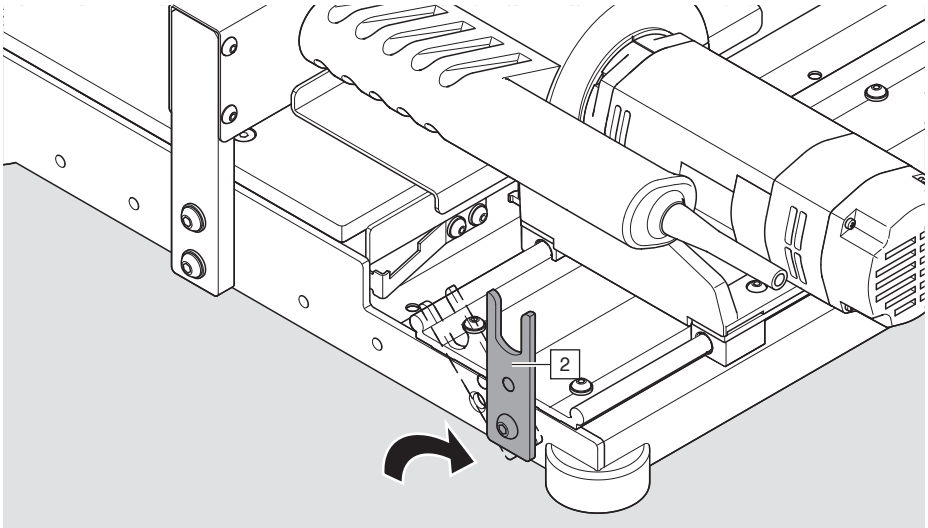

➢ Girar 90° o suporte do eixo [2].

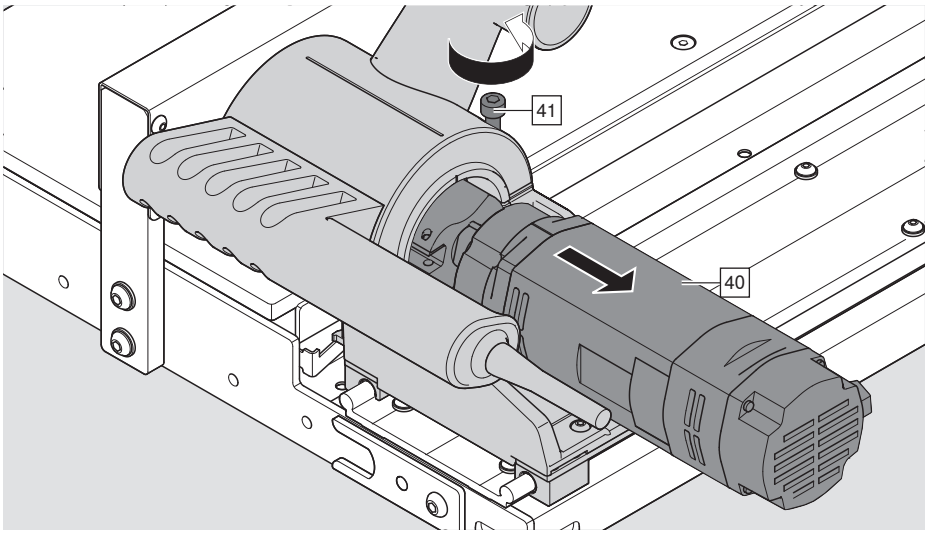

➢ Soltar o parafuso [41] com chave Allen 6.
1/4 de volta - 90°

➢ Retirar o motor [40] com cuidado. Há possibilidade de danificar as pastilhas reversíveis.

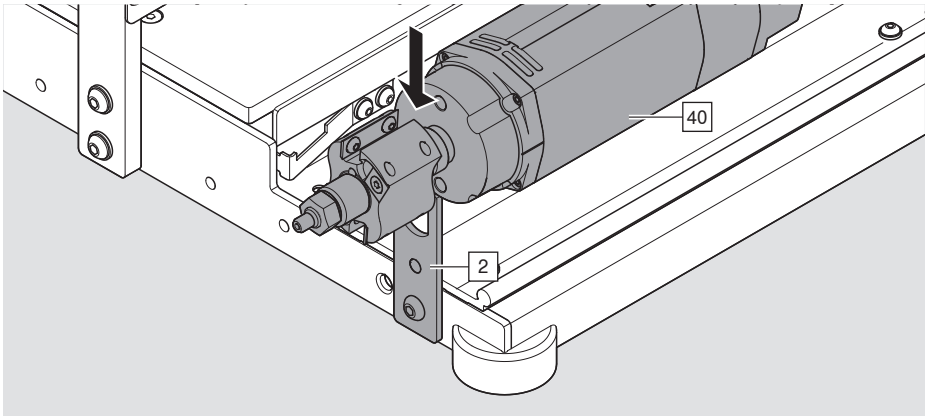

➢ Coloque o motor [40] no suporte do eixo [2].

Instalando o motor

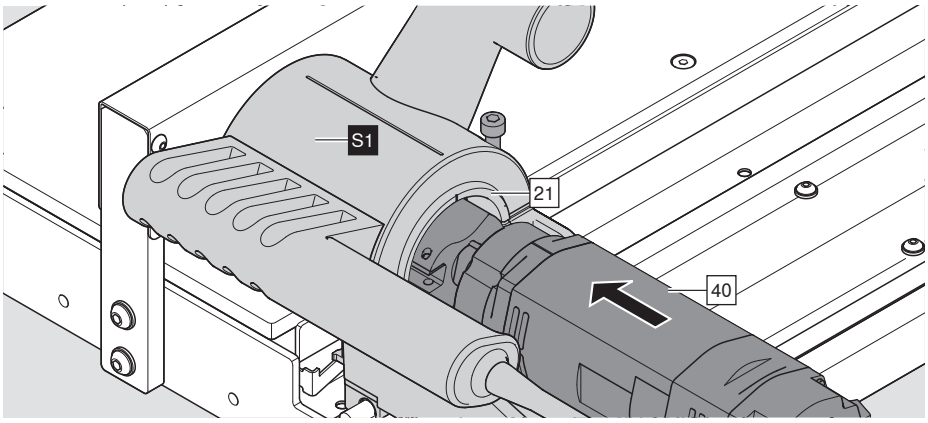

➢ Todas as superfícies de fixação e aperto [21] no carro [S1] e motor [40] devem ficar afastadas do pó e aparas.

➢ Deslizar cuidadosamente o motor no flange limitador [21]. Há possibilidade de danificar as pastilhas reversíveis.

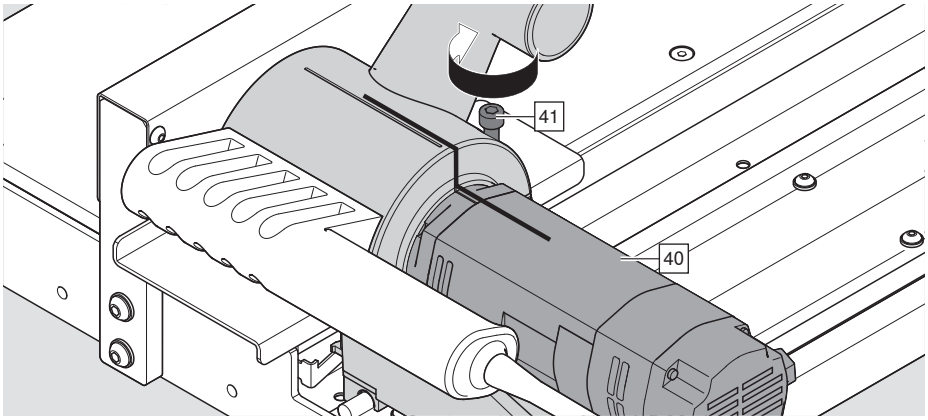

i NOTA

■ Ficar atento à posição do motor. As aberturas de ventilação do motor [40] não podem ser obstruídas. Perigo de superaquecimento.

➢ Girar o motor [40] para a posição correta.

➢ Apertar o parafuso [41].

Limpando o invólucro

Se o invólucro [G] do carro [S1] estiver com aparas ou a fresa estiver bloqueada, faça o seguinte:

Remoção e instalação do motor 34

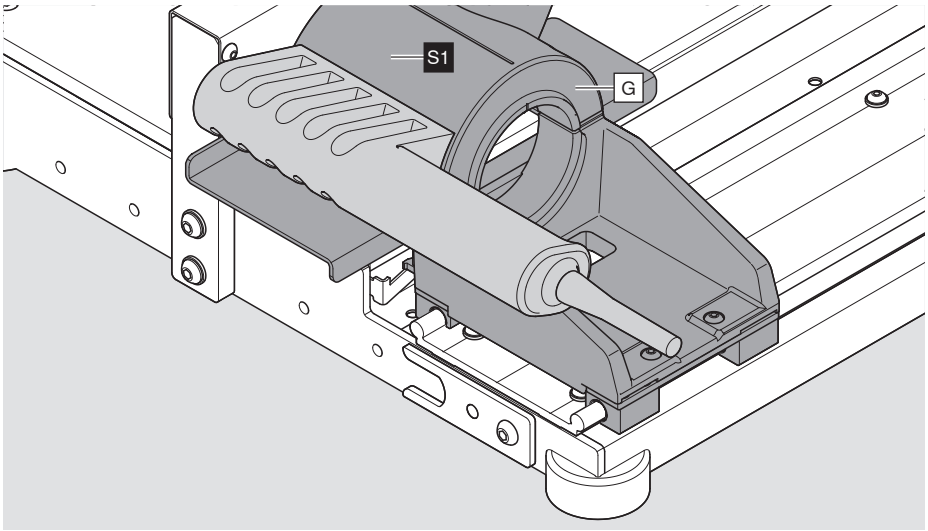

➢ Limpar as aparas do invólucro [G].

Instalação / Remoção da fresa

Remoção e instalação do motor 34

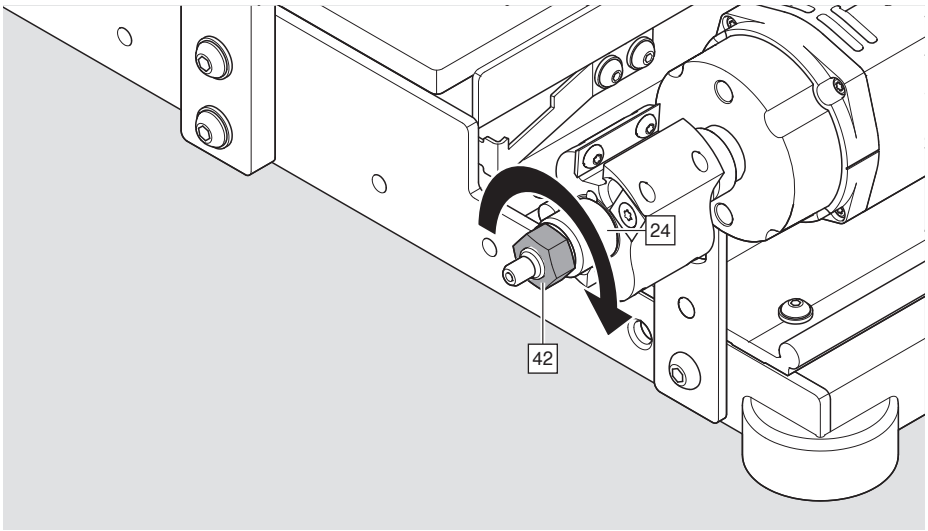

➢ Desapertar a porca [42] com chave inglesa no sentido horário.

i NOTA

■ A rosca no eixo do motor é uma rosca à esquerda.

Reequipar a fresa [14] dm 44 (acessório opcional Referência do artigo: M35.ZD19)

Remoção e instalação do motor

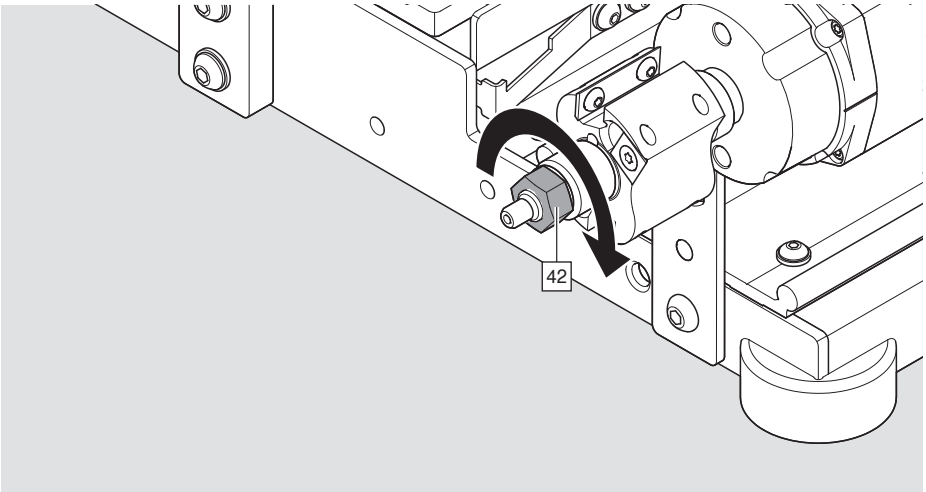

➢ Desapertar a porca [42] com chave inglesa no sentido horário.

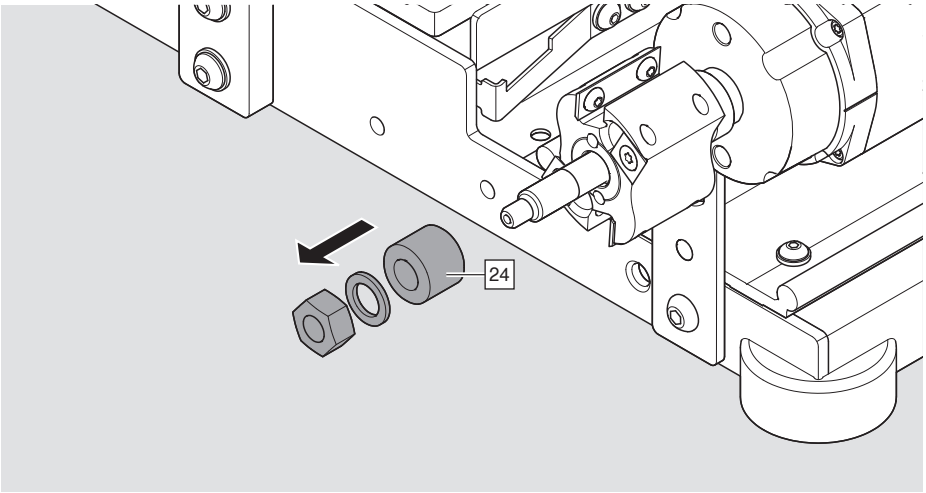

➢ Remover a luva distanciadora [24].

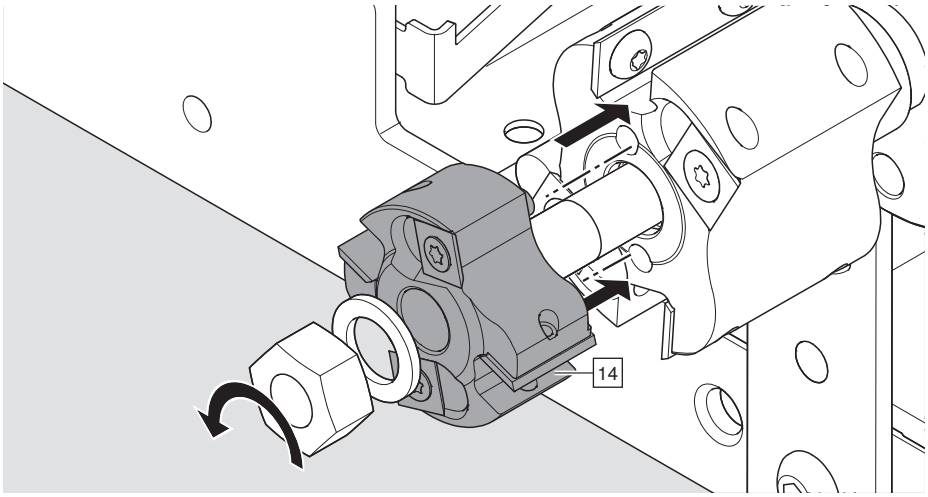

➢ Montar a fresa dm 44 [14].

Substituindo pastilhas reversíveis

Remoção e instalação do motor 34

AVISO

Graves ferimentos de corte.
Uma não observação pode resultar em lesões pessoais.

➢ Desligue sempre o aparelho da tomada antes de qualquer limpeza e manutenção.
➢ Utilizar luvas.

NOTA

- A troca das lâminas de corte deve ser cumprida nesta sequência: girando-se 2x o pré-cortador [50], girar também as pastilhas reversíveis [51].
  O pré-cortador [50] é submetido a uma alta sobrecarga.
- Lâminas de corte afiadas prolongam consideravelmente a vida útil do motor.
- Peças de reposição vide página 43.

Substituição do pré-cortador [50].

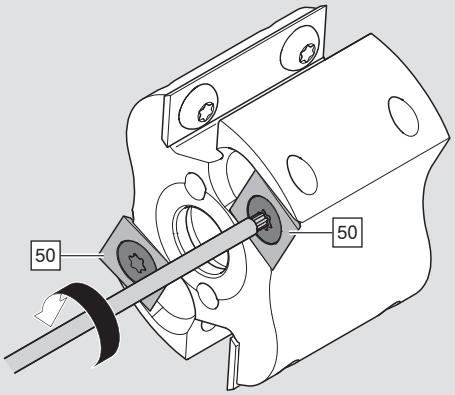

➢ Soltar o parafuso do pré-cortador [50] no sentido anti-horário.

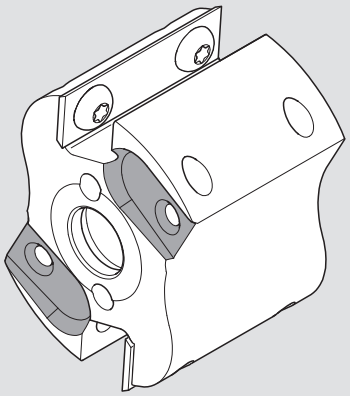

➢ Limpar o assento do pré-cortador [50] com pano seco.

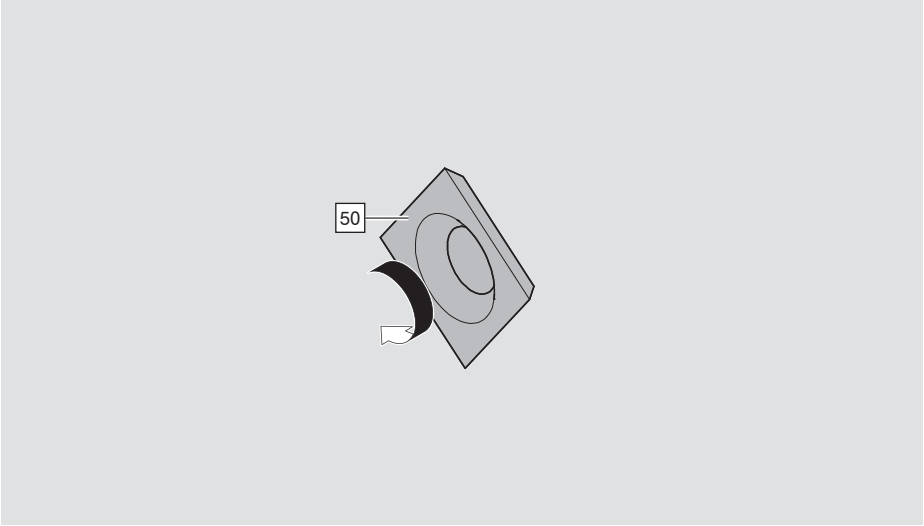

➢ Limpar o pré-cortador [50] com pano seco.
➢ Girar o pré-cortador [50] a 90°.

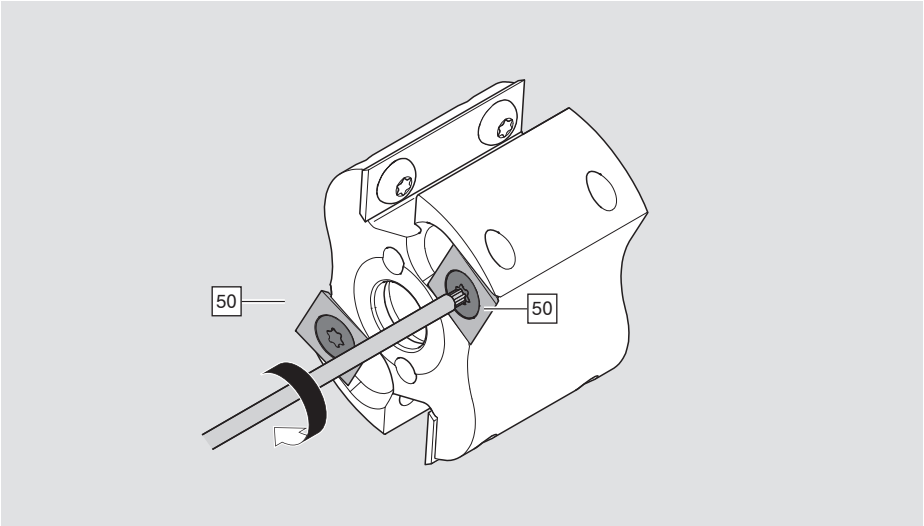

➢ Apertar o parafuso do pré-cortador [50] no sentido horário.

i NOTA

■ Utilizar somente a chave TORX® fornecida.

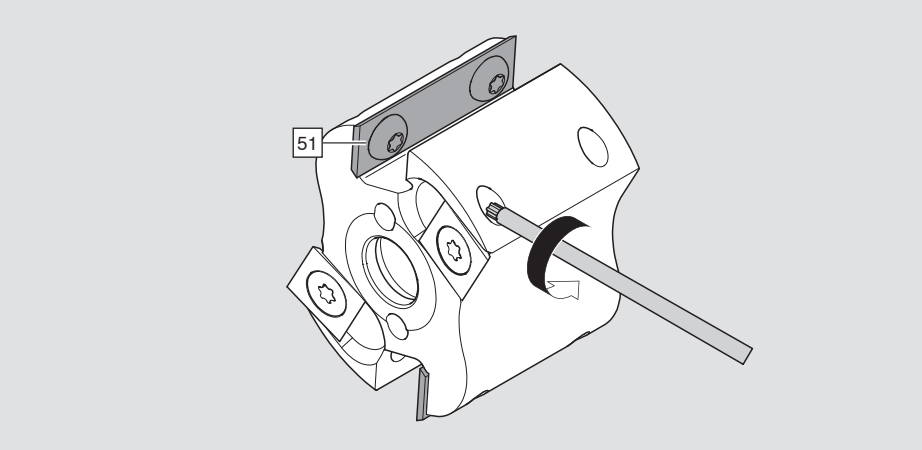

➢ Soltar o parafuso das pastilhas reversíveis [51] no sentido anti-horário.

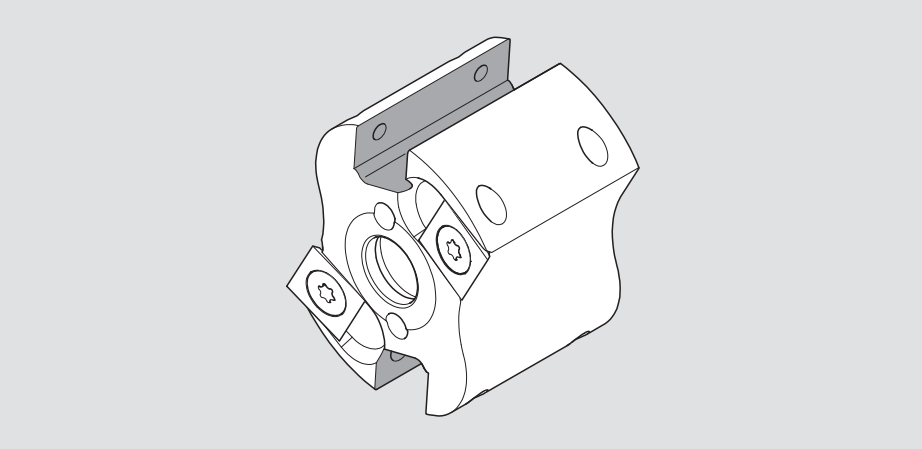

➢ Limpar o assento das pastilhas reversíveis [51] com pano seco.

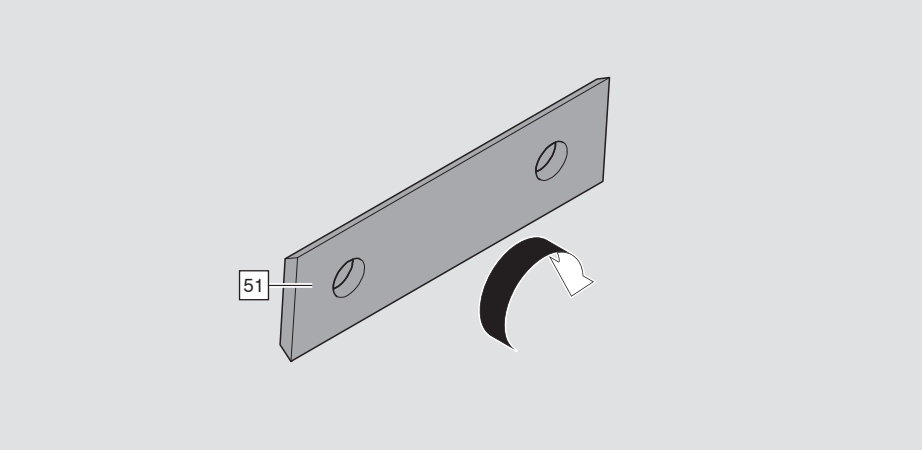

➢ Girar a pastilha reversível [51] a 90°.

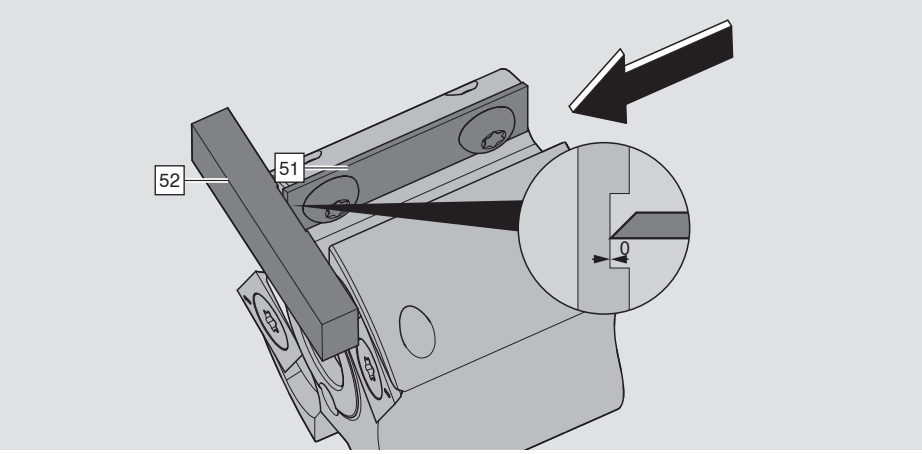

➢ Posicionar a pastilha reversível [51] com o ajuste-mestre [52].

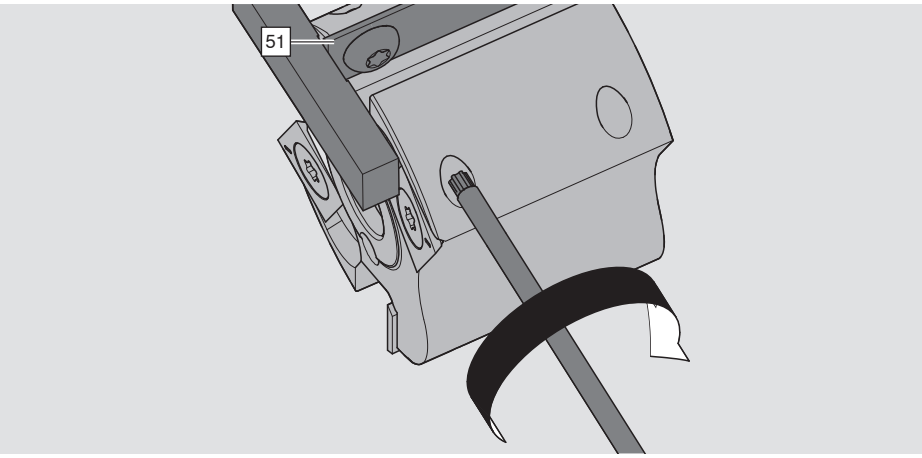

➢ Apertar o parafuso da pastilha reversível [51] no sentido horário.

i NOTA

- Utilizar somente a chave TORX® fornecida.

i NOTA

- Depois da utilização das quatro posições do pré-cortador, deve-se substituir todo o conjunto composto pelo pré-cortador [50] e pelas pastilhas reversíveis [51].

J - Solução de problemas

Defeito	Possível causa	Reparo
A medida da ranhura não está correta	A peça de trabalho não está fixada corretamente	➢ vide página 26
	Encostos sujos	➢ vide página 33
	Bancada de trabalho suja	➢ vide página 33
	A peça de trabalho não está firme com o apoio	➢ vide página 25
	Fresa desgastada	➢ vide página 38
	Pastilhas reversíveis não estão montadas corretamente	➢ vide página 38
Ranhura arrancada	Fresa desgastada	➢ vide página 38
	Falta encosto na parte de trás, encosto de madeira desgastado	➢ vide página 25
	Avanço muito rápido	➢ vide página 29
Vibrações fortes do aparelho	Aparelho não fixado	➢ vide página 11
	A peça de trabalho não está fixada	➢ vide página 26
Vibrações fortes do motor	Material incorreto	➢ vide página 3
	A fresa não está devidamente apertada	➢ vide página 36
	O motor não está fixado no carro	➢ vide página 35
	As pastilhas reversíveis não estão devidamente apertadas	➢ vide página 38
	Nem todas as pastilhas estão montadas	➢ vide página 38
	Pastilhas danificadas	➢ vide página 38
Motor superaquecido	Avanço muito rápido	➢ vide página 29
	Fresa desgastada	➢ vide página 38
	Saídas de ar do motor obstruídas	➢ vide página 33
	Escovas de carvão desgastadas	➢ vide MA-709
O motor para temporariamente	Superaquecimento por sobrecarga	➢ vide página 29
	Escovas de carvão desgastadas	➢ Peça de reposição M35.ZM01

K - Peças de reposição

Ao solicitar peças de reposição, especificar ano de fabricação e número de série.

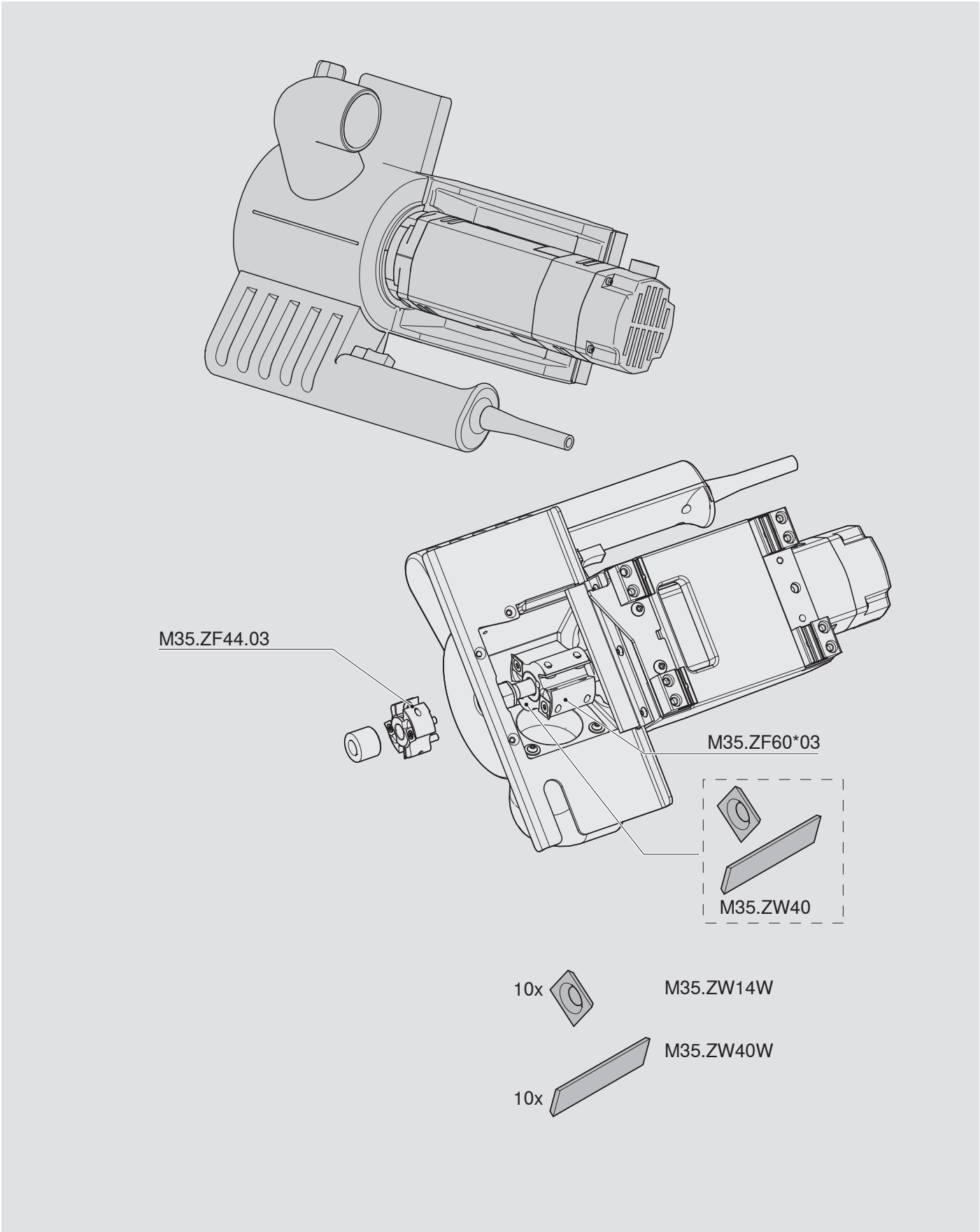

L - Volume de fornecimento

Aparelho para ranhurar fundos	M35.7200.XX
Fresa	M35.ZF0-60.03 FRAE-KO
Bocal de sucção	M51N0603 TRI+ZUT
Chave inglesa 19	
Chave Allen 6	

Eliminação de resíduos

- ➢ Elimine todos os componentes mecânicos do aparelho para ranhurar fundos de acordo com o regulamento local.
- ➢ Elimine todos os componentes elétricos do aparelho em uma coleta separada para aparelhos elétricos e eletrônicos de acordo com o regulamento local.

M – SIMPLIFIED EU DECLARATION OF CONFORMITY

Hereby, Julius Blum GmbH declares that all electrical and electronic article types of Julius Blum GmbH are in compliance with Directive 2011/65/EU.
Hereby, Julius Blum GmbH declares that the machinery types “Falzfraese” are in compliance with Directive 2006/42/EC, Directive 2014/30/EU and Directive 2009/125/EG. The full text of the EU declaration of conformity is available at the following internet address: www.blum.com/compliance

M – SIMPLIFIED UK DECLARATION OF CONFORMITY

Hereby, Julius Blum GmbH declares that all electrical and electronic article types of Julius Blum GmbH are in compliance with UK statutory requirement 2012 No. 3032.
Hereby, Julius Blum GmbH declares that the machinery types “Falzfraese” are in compliance with UK statutory requirement 2008 No. 1597, UK statutory requirement 2016 No. 1091 and UK statuatory requirement 2010 No. 2617 with consideration of the EU regulation amendments 2019 No. 696, 2019 No. 1246, 2020 No. 676 and 2020 No. 852. The full text of the UK declaration of conformity is available at the following internet address: www.blum.com/compliance

Dados técnicos

Aplicação somente em ambientes secos e fechados.

Dimensões / Peso:

Altura:	250 mm
Largura:	580 mm
Profundidade:	990 mm
Peso:	29 kg

Energia:

Tensão:	1x 230-240 V 50-60 Hz
Rendimento:	1050 W

Ruído:

Emissão - Nível de pressão sonora (LAequ):	92 db(A)
Tolerância - Nível de potência sonora/Incerteza de medição:	+/- 4 dB(A)

Temperatura:

Operação:	5 - 40 °C
Armazenamento:	-20 - 70 °C

Peça de trabalho:

Comprimento nominal - Fundo da gaveta	270 - 650 mm
Largura do gabinete:	275 - 1200 mm
Espessura da prancha:	15 - 19 mm

Plaqueta de Identificação

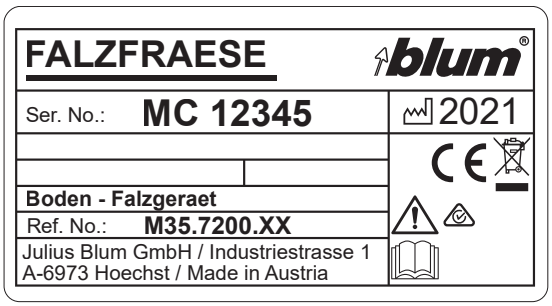

Tipo de aparelho: Aparelho para ranhurar fundos

Limitações em espessura de prancha >16mm -19mm

Para TANDEMBOX e LEGRABOX, a Blum recomenda a utilização de espessuras de prancha de 16 mm para parede traseira e fundo. Na utilização de materiais de prancha mais espessos (até 19 mm), devem ser observadas as seguintes limitações.

Limitações LEGRABOX:

Parede traseira com >16 a 19 mm

- No SERVO-DRIVE, as posições de furos e a ocupação de espaço devem ser adaptadas.

Fundo com >16 a 19 mm

- Emprego de parede traseira em aço somente possível com ranhura adicional na parte posterior no fundo da gaveta.
- Emprego de peça dianteira somente possível com ranhura adicional na parte anterior no fundo da gaveta.
- Emprego de estabilização lateral possível somente em combinação com parede traseira em aço.
- A sincronização TIP-ON pode ser empregada somente em uma espessura de prancha de até 18 mm.
- Na estabilização frontal, a posição de furação e a ocupação do espaço na parte inferior devem ser levadas em consideração.
- LEGRAPRESS não pode ser utilizada.
- Fundo/gabarito pra parede traseira (ZML.7000) não podem ser utilizados.

Limitações TANDEMBOX:

Parede traseira com >16 a 19 mm

- No SERVO-DRIVE, as posições de furos e a ocupação de espaço devem ser adaptadas.
- A estabilização lateral montada na parte traseira não pode ser utilizada (a estabilização lateral montada na parte superior é possível).

Fundo com >16 a 19 mm

- Emprego de parede traseira em aço somente possível com ranhura adicional na parte posterior no fundo da gaveta.
- Emprego de peça dianteira somente possível com ranhura adicional na parte anterior no fundo da gaveta.
- O TIP-ON não é possível.
- Extensão para pias: necessária a ranhura para a lateral da pia.
- Na estabilização frontal, a posição de furação e a ocupação do espaço na parte inferior devem ser levadas em consideração.

Notas

As parcerias Blum no mundo você encontra, acessando:
www.blum.com/addresses

Look for our FSC™-certified products

FSC
www.fsc.org
FSC™ C115115

BAU0148373525 · INX: 02 · IDNR: 9380626 · BA-199/0PT M35.X200.01 · 08.26 · © Copyright by Blum

Julius Blum GmbH
Furniture Fittings Mfg.
6973 Höchst, Austria
Tel.: +43 5578 705-0
Fax: +43 5578 705-44
E-mail: info@blum.com
www.blum.com

Our sites in Austria, Poland and China are certified to the international standards mentioned below.
Our site in the USA is certified to ISO 9001.
Our site in Brazil is certified to ISO 9001 and ISO 14001.

ISO 9001 Certified Quality System
ISO 14001 Certified Environmental System
ISO 50001 Certified Energy System

blum®